THOMSON CONSUMER ELECTRONICS

Service

NORDMENDE
THOMSON TECHNOLOGY

SABA

TELEFUNKEN

TELEVISION
TÉLÉVISION
FERNSEHEN

Bestell-Nr. 103.395.20

RP52

Circuit Diagram · Component Layout Diagram · Service Adjustments
Schéma des connexions · Schémas d'implantation · Réglages service
Stromlaufplan · Lagepläne · Service-Einstellungen

Do not disconnect modules when they are energized!
Repairs on SM line section are to be carried out only with isolating transformer.
The receivers have been awarded the VDE seal and fulfill completely the safety requirements of the VDE.

Ne pas retirer les modules lorsqu'ils sont sous tension!
N'effectuer les travaux de maintenance sur le bloc d'alimentation SM qu'avec un transformateur d'isolement!
Les appareils portent le signe VDE (de l'Union des Electriciens Allemands) et sont absolument conformes à ses prescriptions de sécurité.

Bausteine nicht unter Spannung ziehen!
Servicearbeiten am SM-Netzteil nur über Regeltrenntrafo durchführen!
Die Geräte tragen das VDE-Zeichen und erfüllen in vollem Umfang die Sicherheitsbestimmungen des VDE.

Wiring diagram · Schéma d'Interconnexions · Verdrahtungsplan

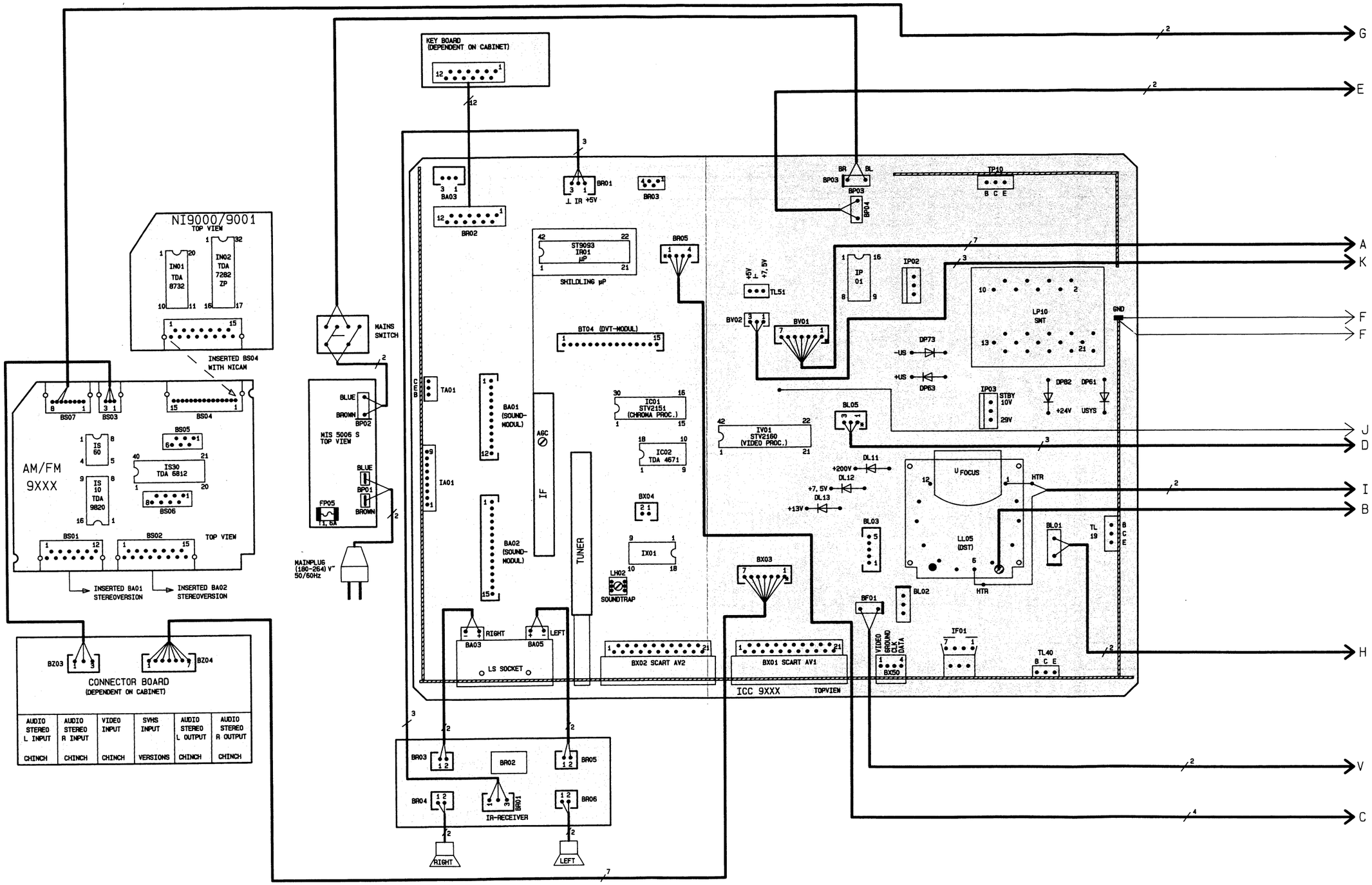

Wiring diagram · Schéma d'Interconnexions · Verdrahtungsplan

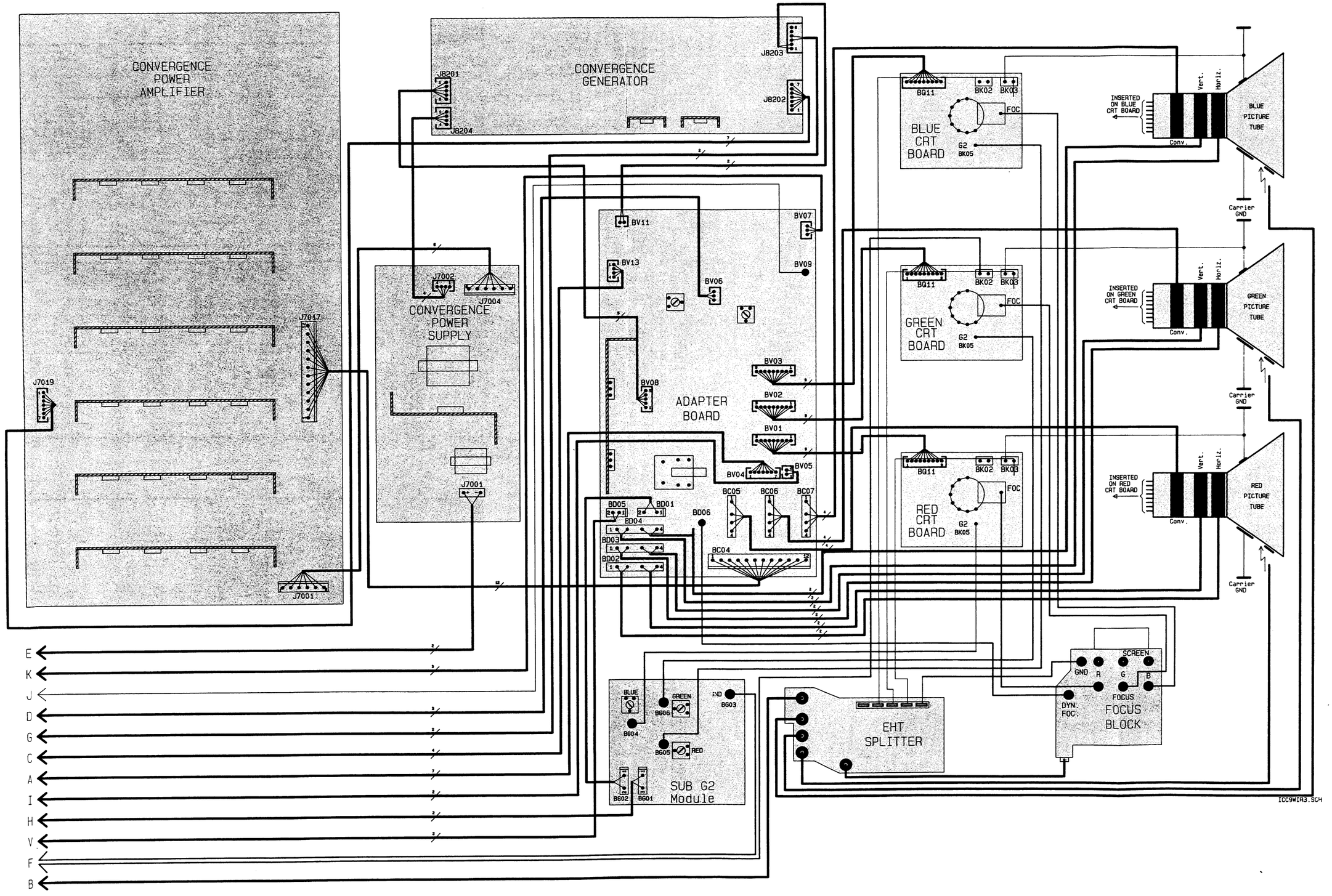

Chassis ICC 9

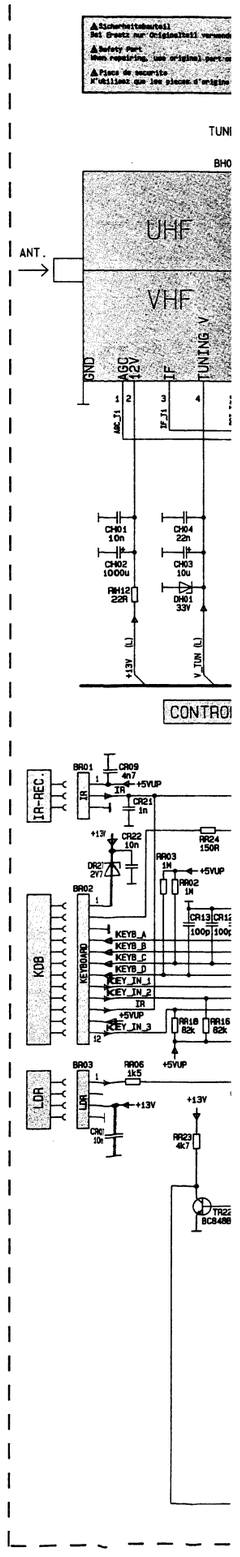

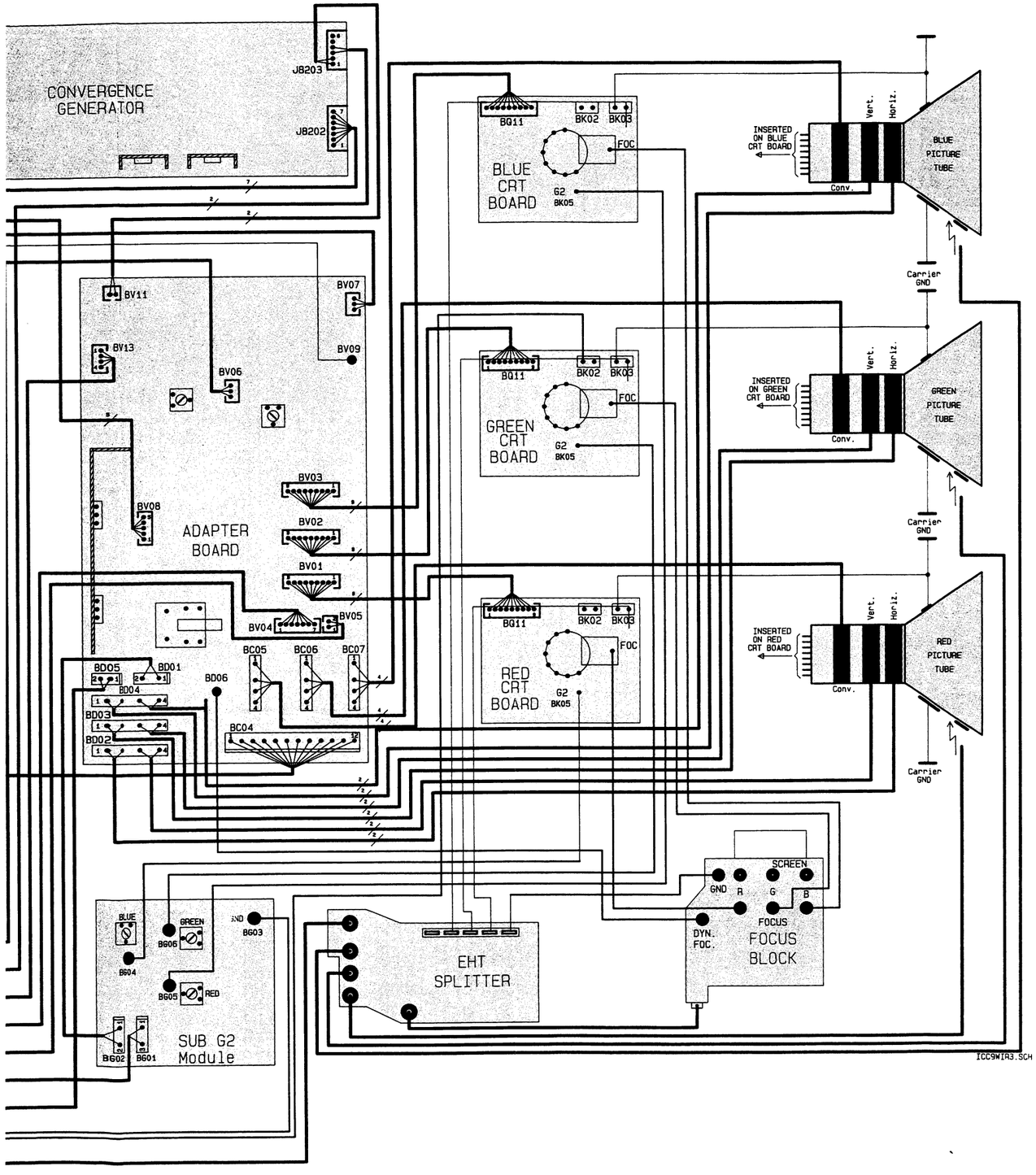

Chassis ICC 9

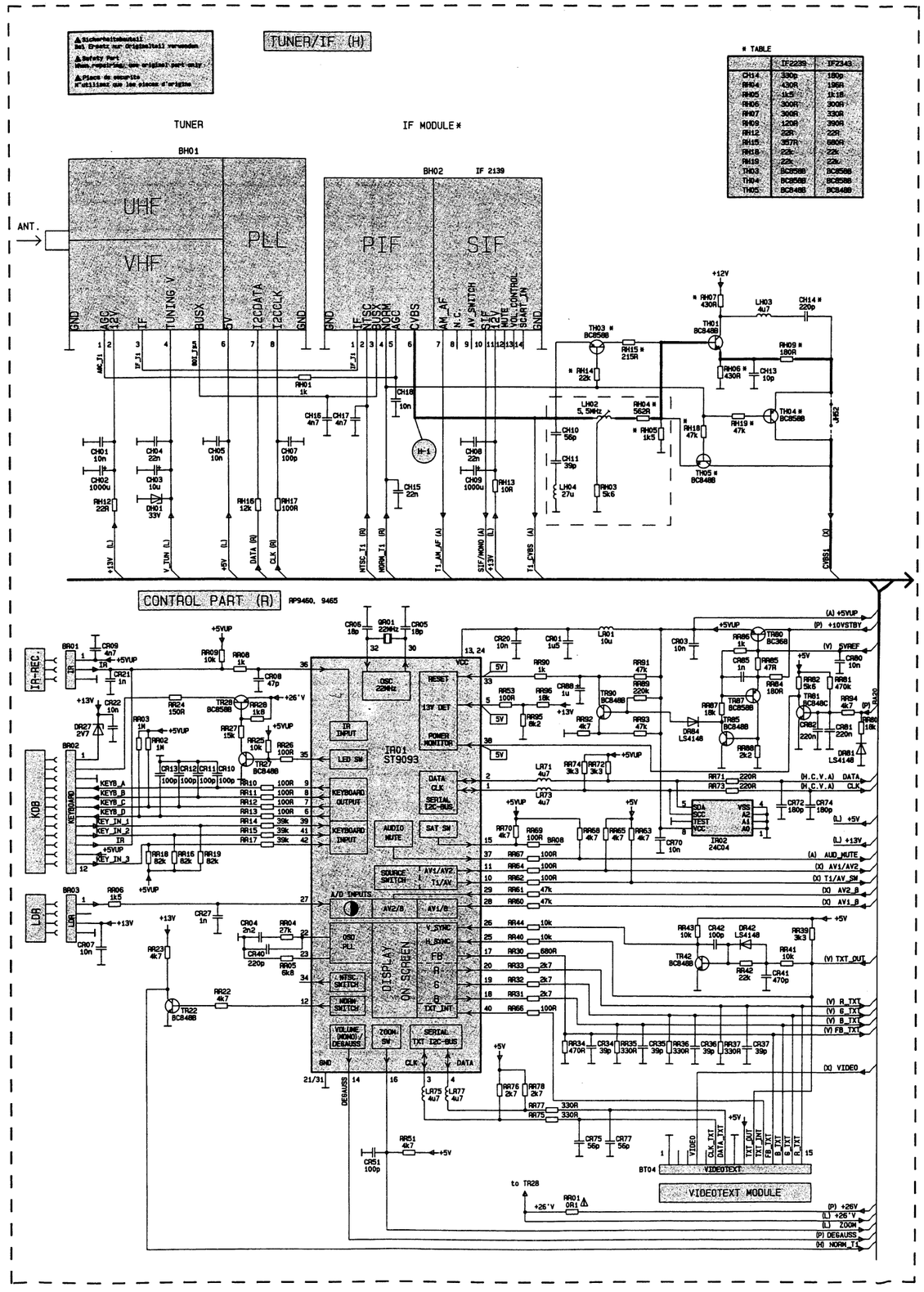

Chassis ICC 9

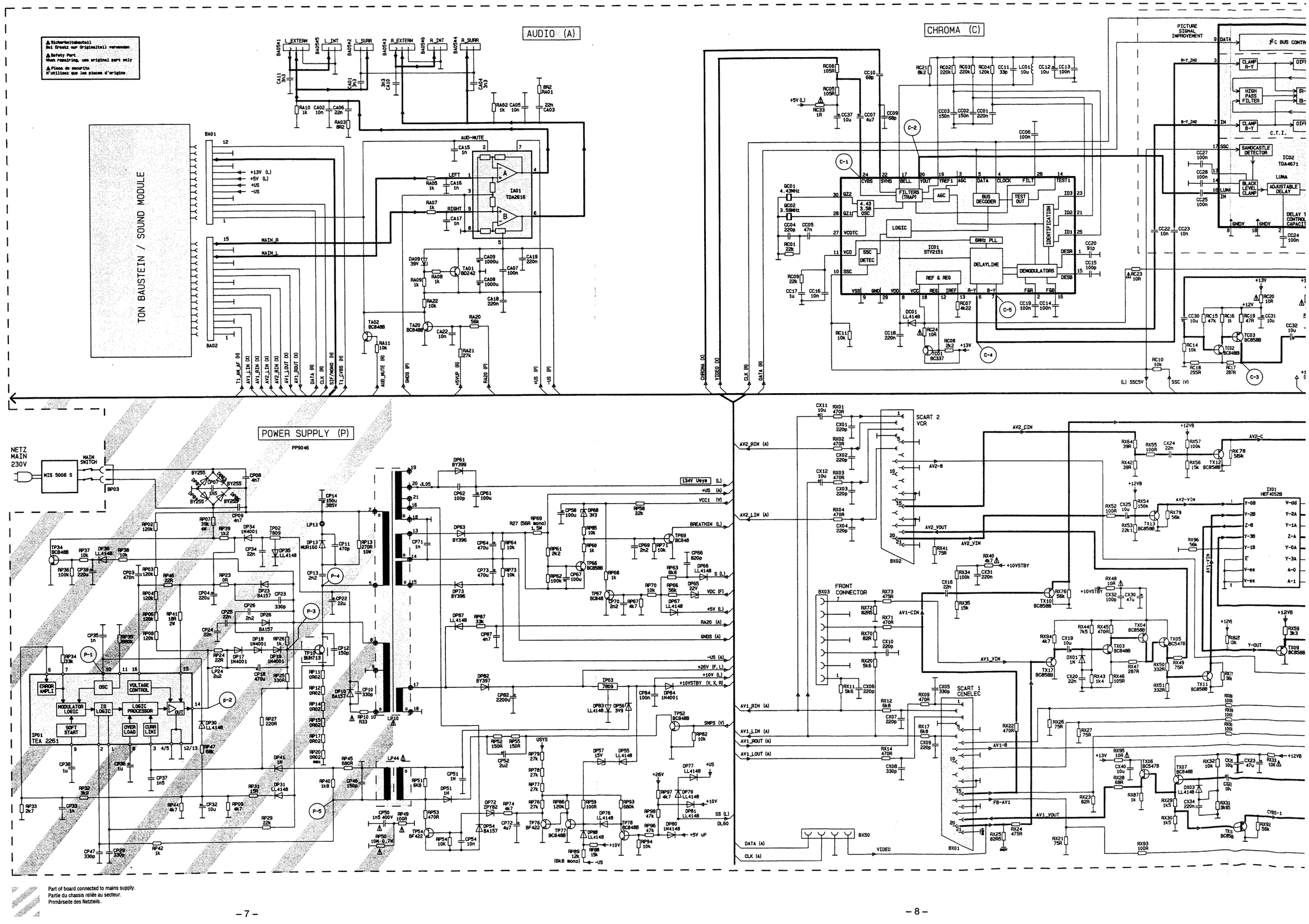

Part of board connected to mains supply.
Partie du chassis reliée au secteur.
Primärseite des Netzteils.

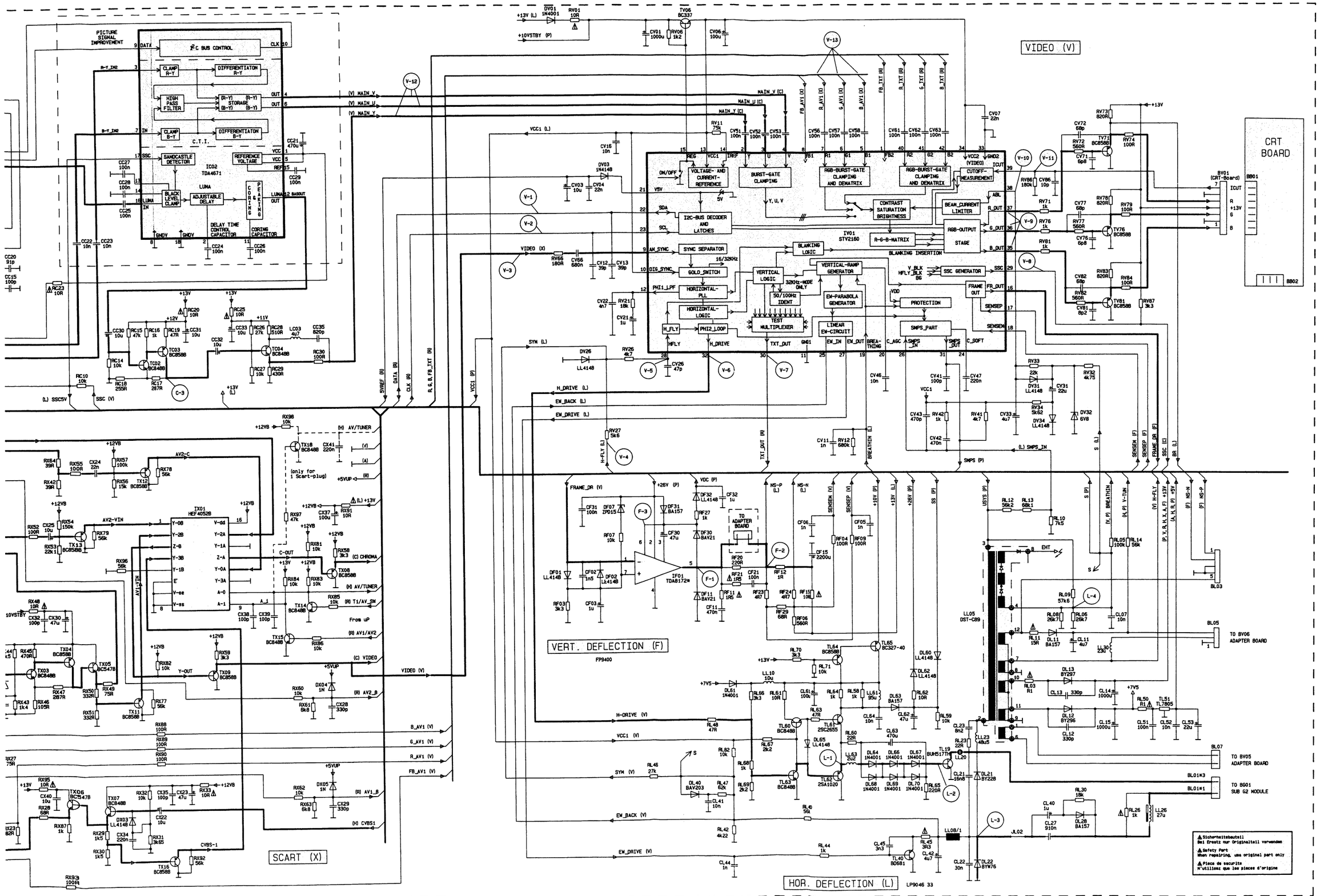
VIDEO (V)
CRT BOARD
VERT. DEFLECTION (F)
FP9400
HOR. DEFLECTION (L)
LP9046 33
SCART (X)
PICTURE SIGNAL IMPROVEMENT
I²C BUS CONTROL
IC02 TDA4671
IX01 HEF4052B
IV01 STV2160
IF01 TDA8172*
TO ADAPTER BOARD
TO BV06 ADAPTER BOARD
TO BV05 ADAPTER BOARD
TO BG01 SUB G2 MODULE
Sicherheitsbauteil
Bei Ersatz nur Originalteil verwenden
Safety Part
When repairing, use original part only
Piece de securite
N'utilisez que les pieces d'origine

Chassis base board · Platine principale · Chassis-Grundplatte

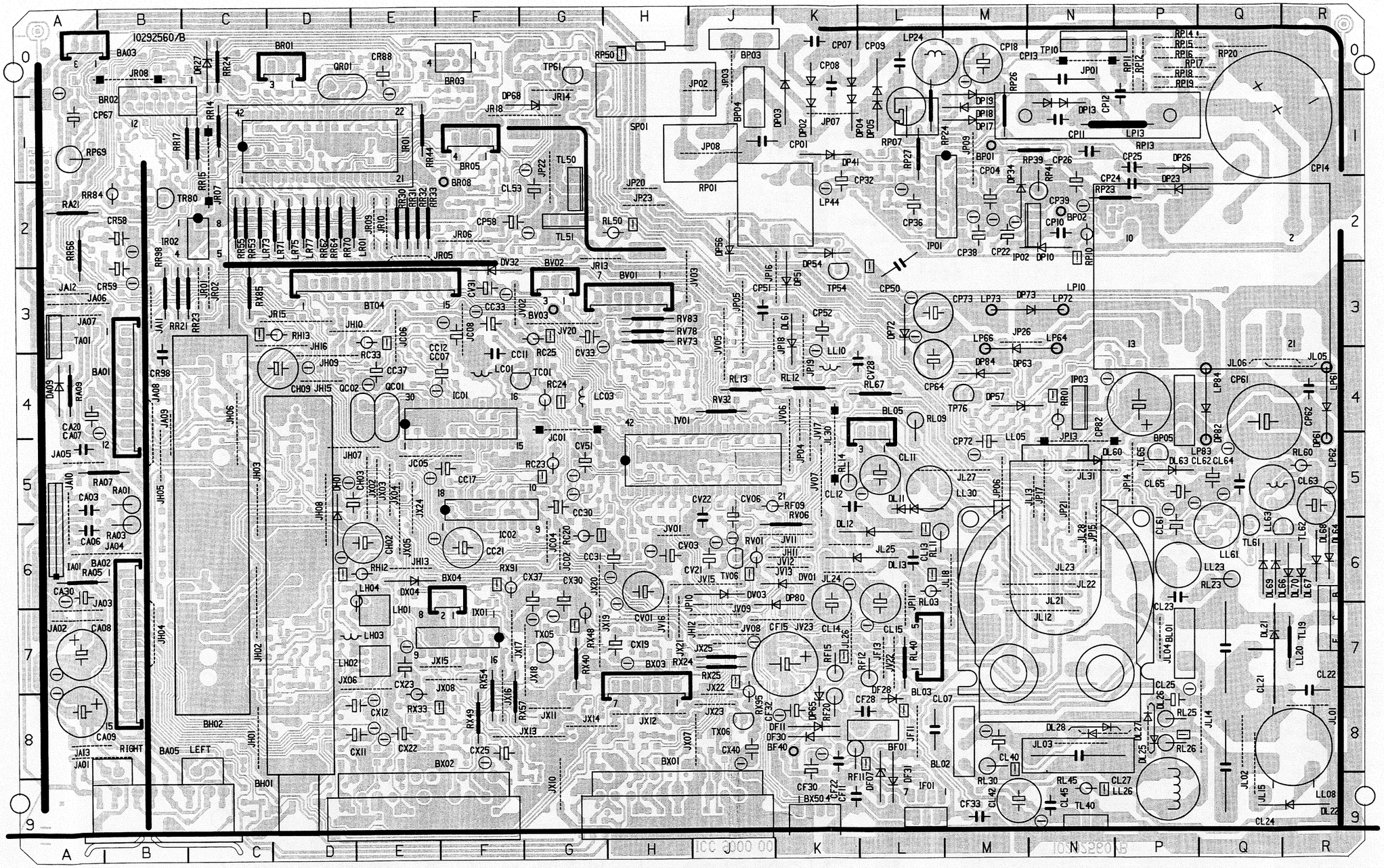

Chassis base boa

Solder side · côté cuivre

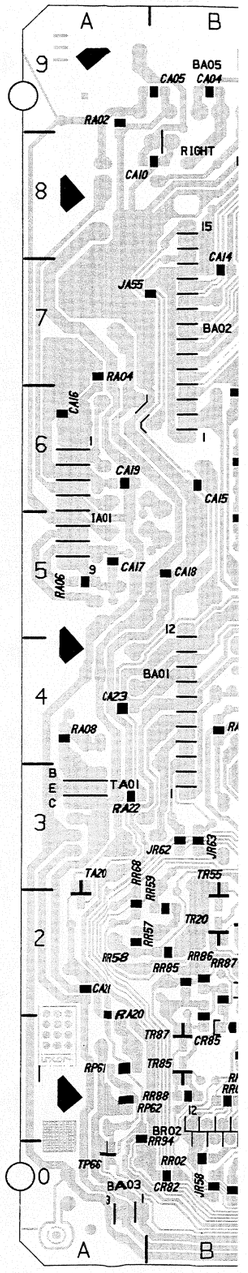

The chassis is isolated from line voltage. The isolation point is in the line section. In order to insure safety as per VDE requirements, the following must be checked after any repairs:

1. Check for air gap and leakage paths! For example, protruding ends of wires passing through the board must be cut off short.
2. Components with an essential safety function ⚠ are to be replaced only with original-equipment parts (see circuit diagram).

Le chassis est séparé du réseau. La séparation est située dans la partie alimentation. Pour assurer la sécurité lors d'une réparation, il convient de veiller à:

1. Utiliser un transformateur d'isolement pour effectuer les travaux de maintenance sur la partie reliée au secteur. Prévenir les risques de court-circuit. Par ex. couper court les connexions des composants échanges.
2. N'échanger les éléments de sécurité ⚠ que contre des pièces de rechange d'origine (cf. schémas d'implantation).

Das Chassis ist netzgetrennt. Die Trennstelle liegt im Netzteil. Um die VDE-Sicherheit zu gewährleisten, ist nach einer Reparatur sicherzustellen:

1. Auf Luft- und Kriechstrecken achten! Z. B. durchstehende Drähte ausgewechselter Bauelemente kurz abschneiden.
2. Sicherheitsbauteile ⚠ nur gegen Original-Ersatzteile auswechseln (siehe Stromlaufplan).

Chassis base board · Platine principale · Chassis-Grundplatte

Solder side · côté cuivre · Lötseite

C-1

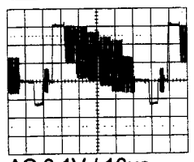

AC 0.1V / 10µs

C-2

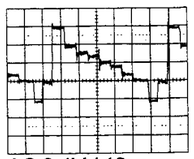

AC 0.1V / 10µs

C-3

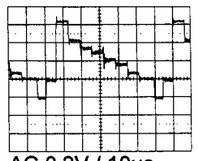

AC 0.2V / 10µs

C-4

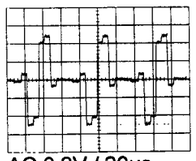

AC 0.2V / 20µs

C-5

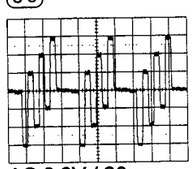

AC 0.2V / 20µs

F-1

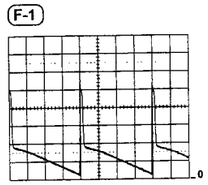

DC 10V / 5ms

F-2

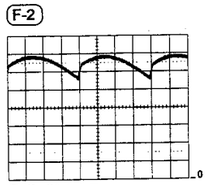

DC 2V / 5ms

F-3

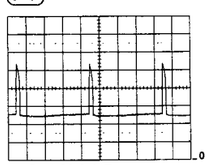

DC 10V / 5ms

H-1

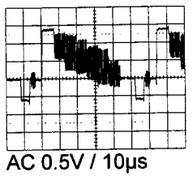

AC 0.5V / 10µs

L-1

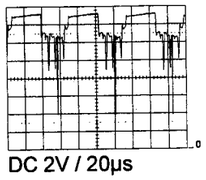

DC 2V / 20µs

L-2

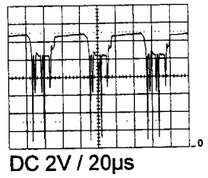

DC 2V / 20µs

L-3

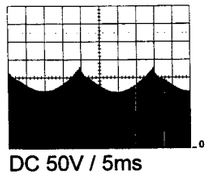

DC 50V / 5ms

L-4

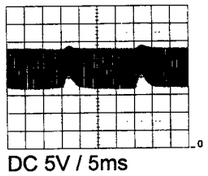

DC 5V / 5ms

P-1 - St

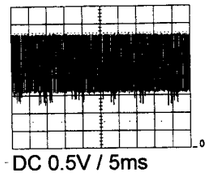

DC 0.5V / 5ms

P-1 - On

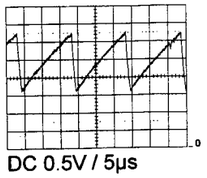

DC 0.5V / 5µs

P-2 - St

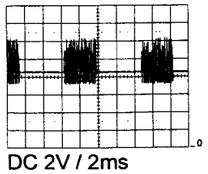

DC 2V / 2ms

P-2 - On

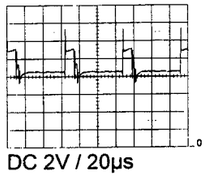

DC 2V / 20µs

P-3 - St

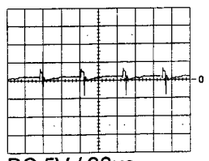

DC 5V / 20µs

P-3 - On

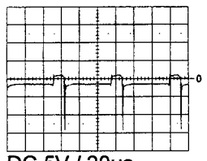

DC 5V / 20µs

P-4 - St

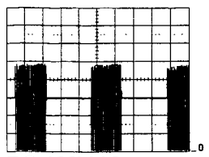

DC 100V / 2ms

P-4 - On

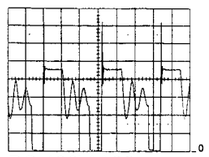

DC 100V / 20µs

P-5 - St

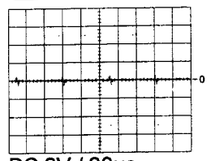

DC 2V / 20µs

P-5 - On

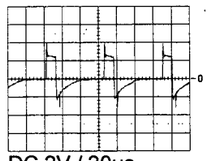

DC 2V / 20µs

St = Stand by mode, Veille, Burstbetrieb
On = On mode, Marche, Vollbetrieb

V-1

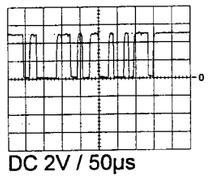

DC 2V / 50µs

V-2

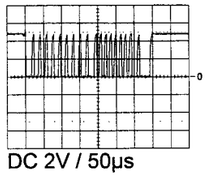

DC 2V / 50µs

V-3

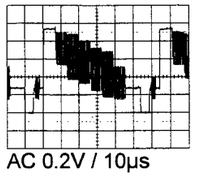

AC 0.2V / 10µs

V-4

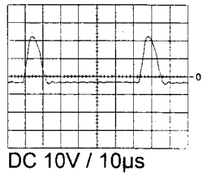

DC 10V / 10µs

V-5

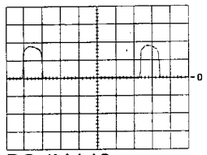

DC 1V / 10µs

V-6

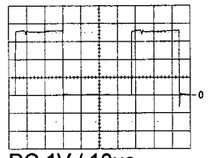

DC 1V / 10µs

V-7

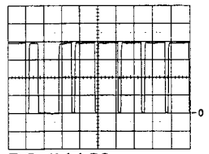

DC 1V / 50µs

V-8

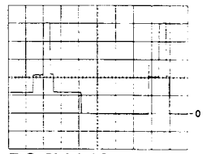

DC 2V / 10µs

V-9

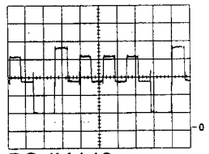

DC 1V / 10µs

V-10

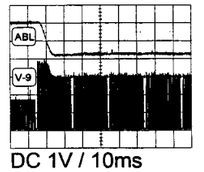

DC 1V / 10ms

V-11

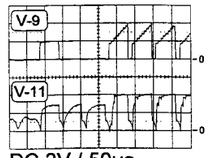

DC 2V / 50µs

V-12

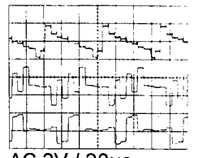

AC 2V / 20µs

V-13

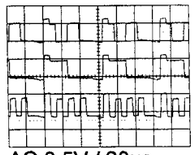

AC 0.5V / 20µs

Picture tube board · Amplificateur video · Bildrohrplatte

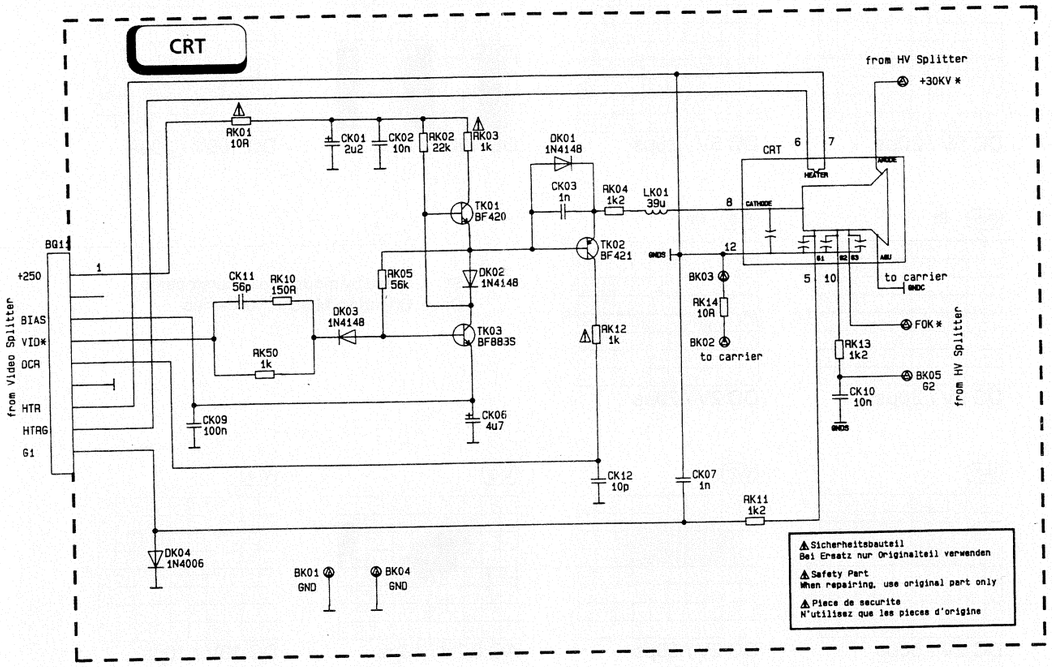

Solder side · côté cuivre · Lötseite

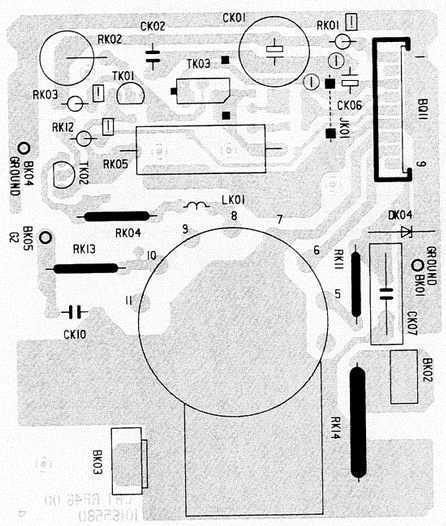

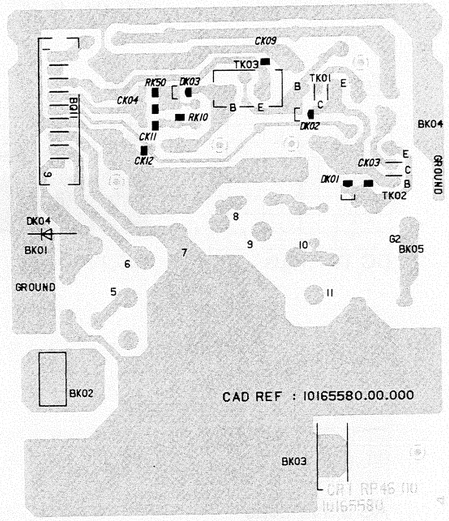

SUB NI 9000/9001 – NICAM

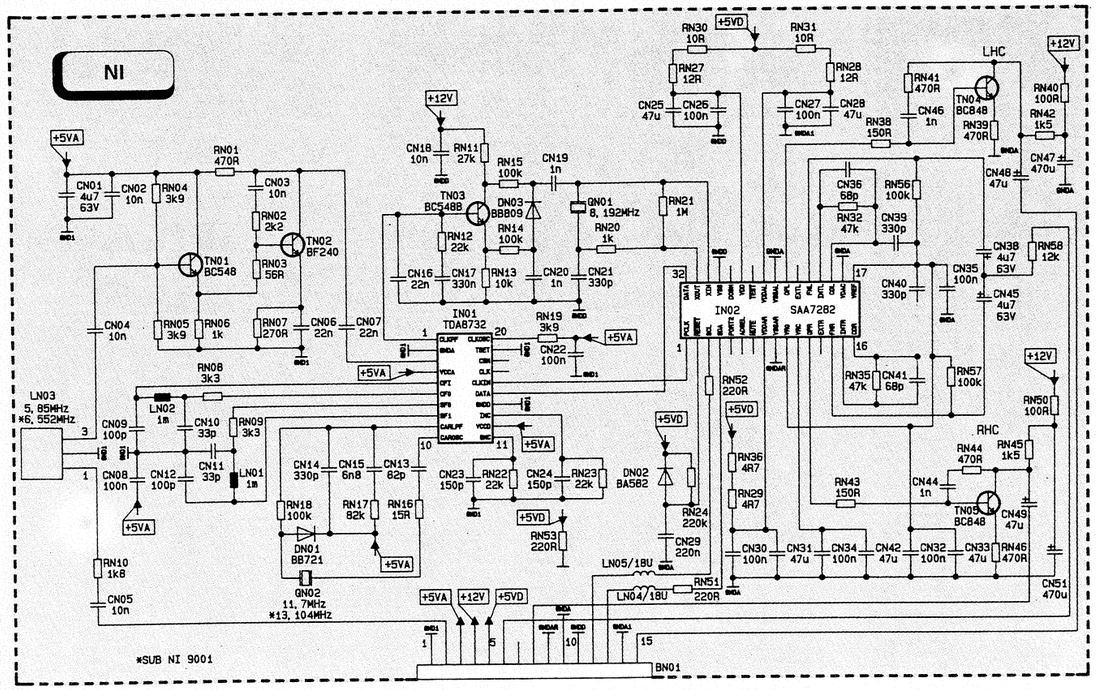

Solder side · côté cuivre · Lötseite

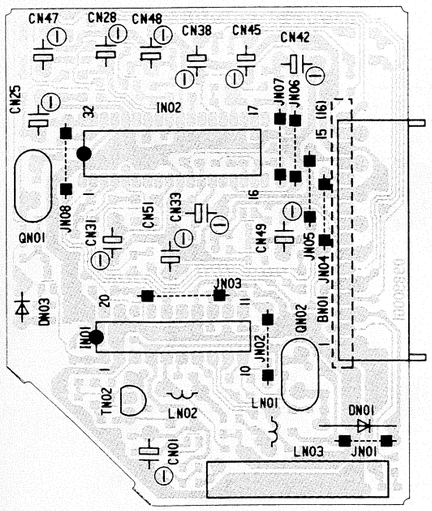

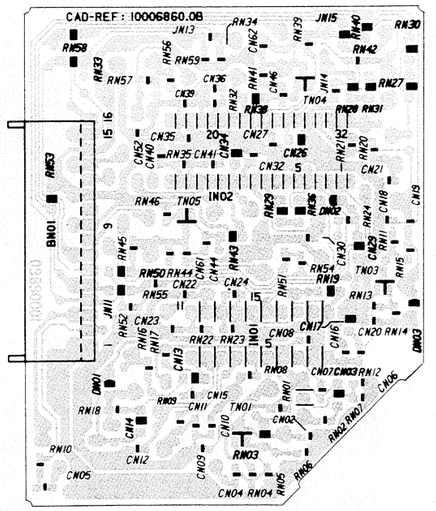

Audio signal module AM/FM 9446 · Module Audio · Ton-Signal-Baustein

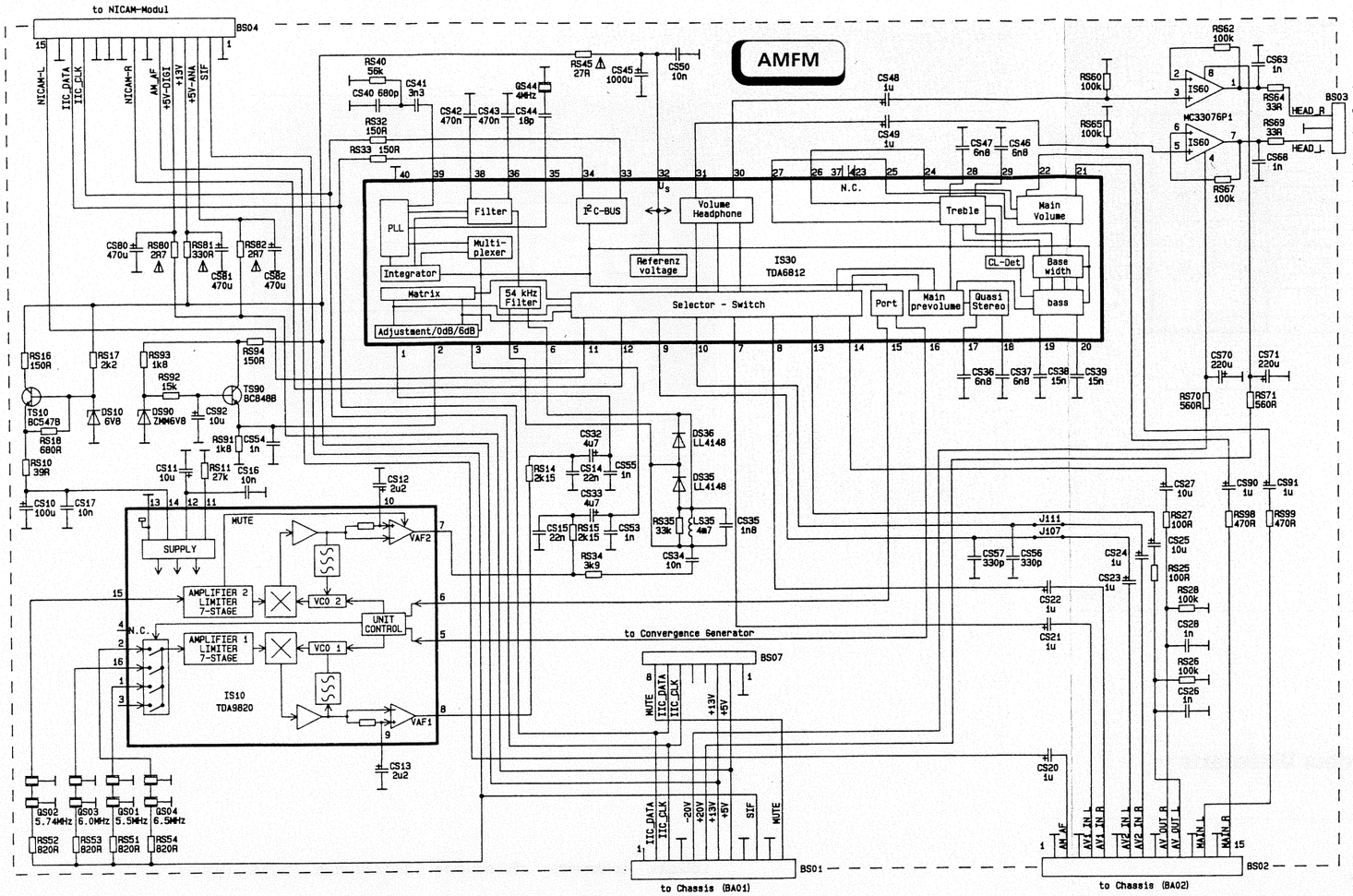

If testing the chassis without the audio module, short circuit capacitor CP72. Otherwise the set will not stay switched on!

Si le châssis est testé sans le module audio, la condensateur CP72 doit être courtcircuitée. Sinon l´appareil s´éteint!

Wird das Chassis ohne Audio Modul getestet, muß der Kondensator CP72 kurzgeschlossen werden. Anderenfalls schaltet das Gerät ab!

Solder side · côté cuivre · Lötseite

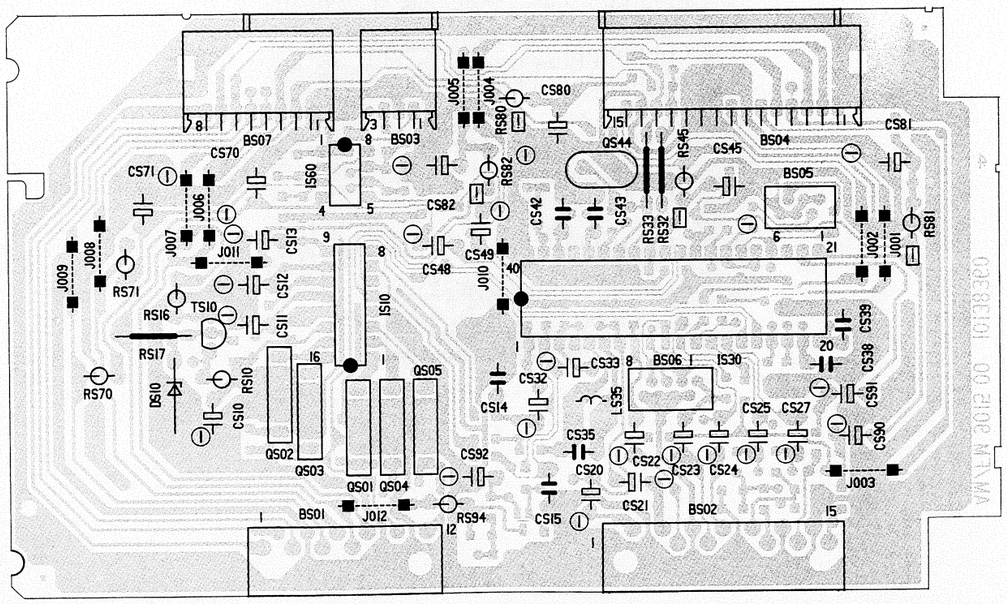

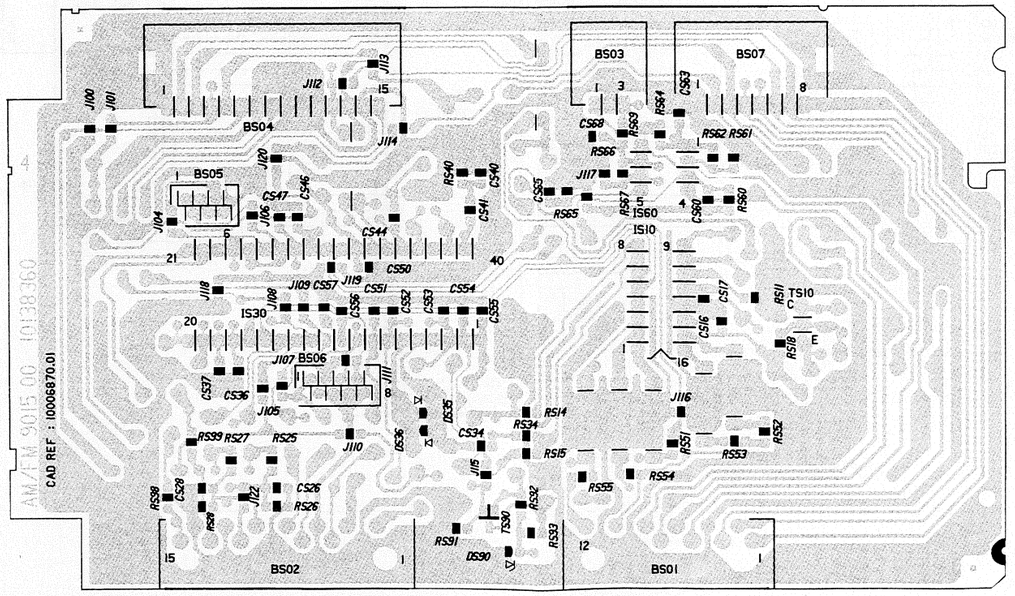

DVT 9002 Videotext-Decoder · Teletext Decoder · Décodeur Vidéotexte · Decoder Televideo · Descodificador Teletexto

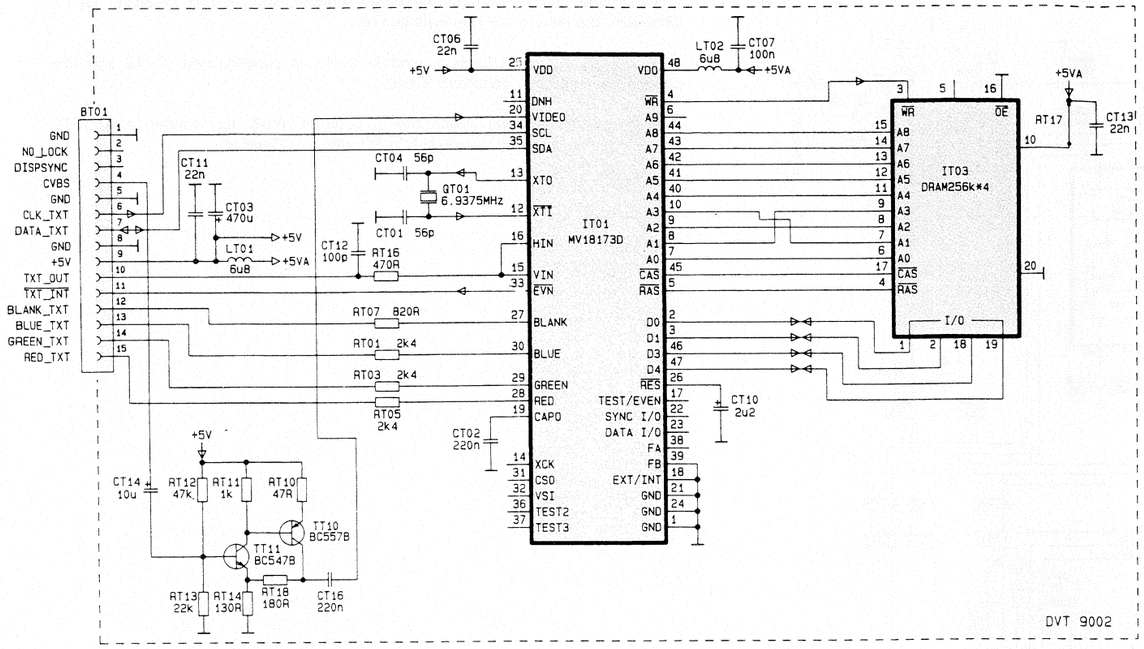

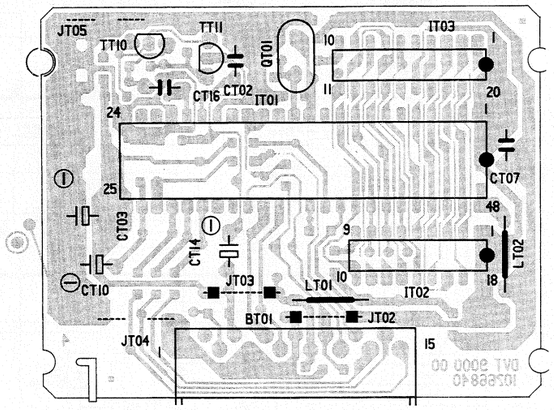

DVT 9003 Videotext-Decoder · Teletext Decoder · Décodeur Vidéotexte · Decoder Televideo · Descodificador Teletexto

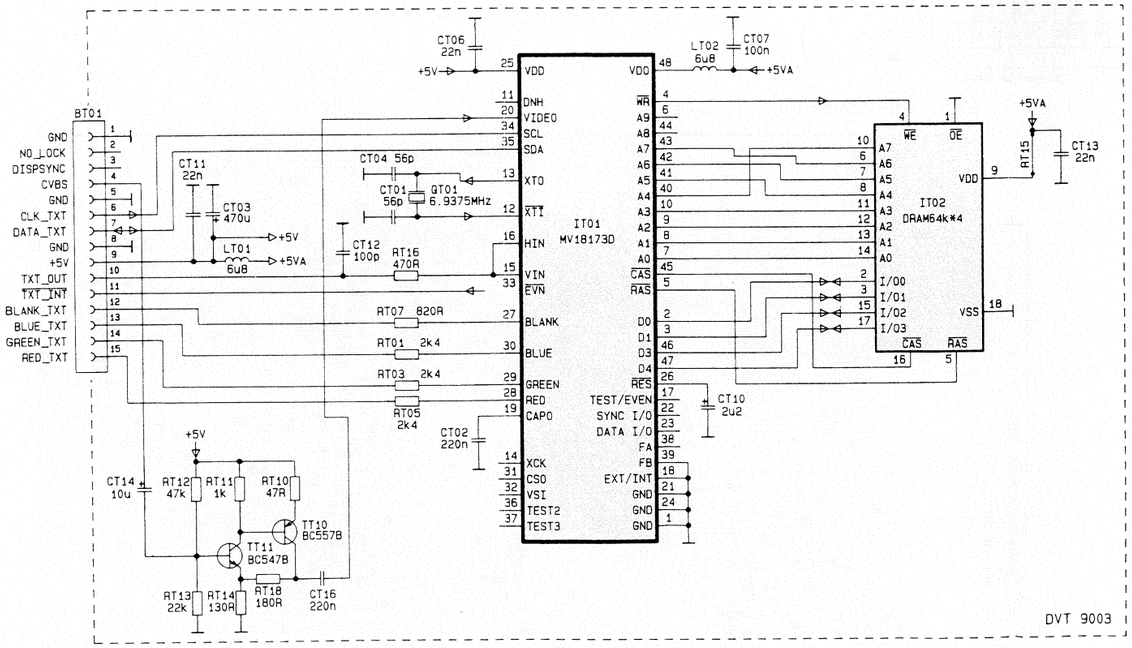

Lötseite · solder side · côté soudure · lato saldature · lado soldaduras

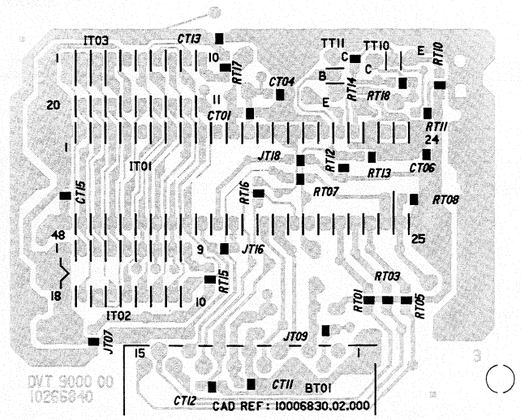

Tuner MTP 4015

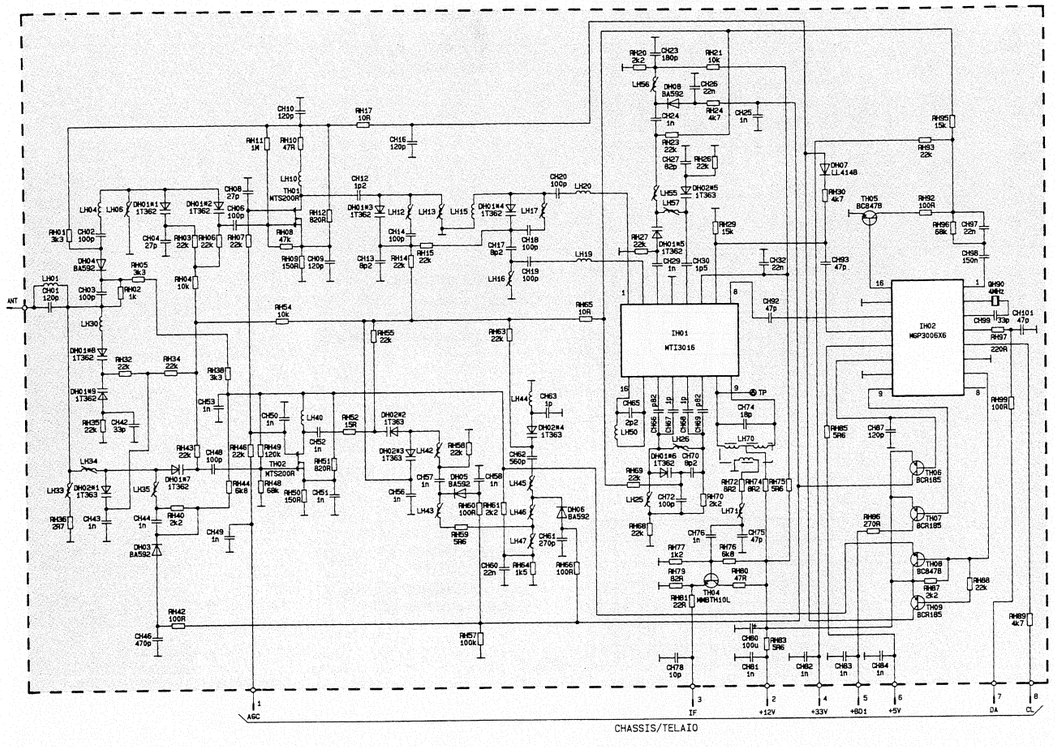

IF Amplifier 2239 · Amplificateur FI · ZF-Verstärker

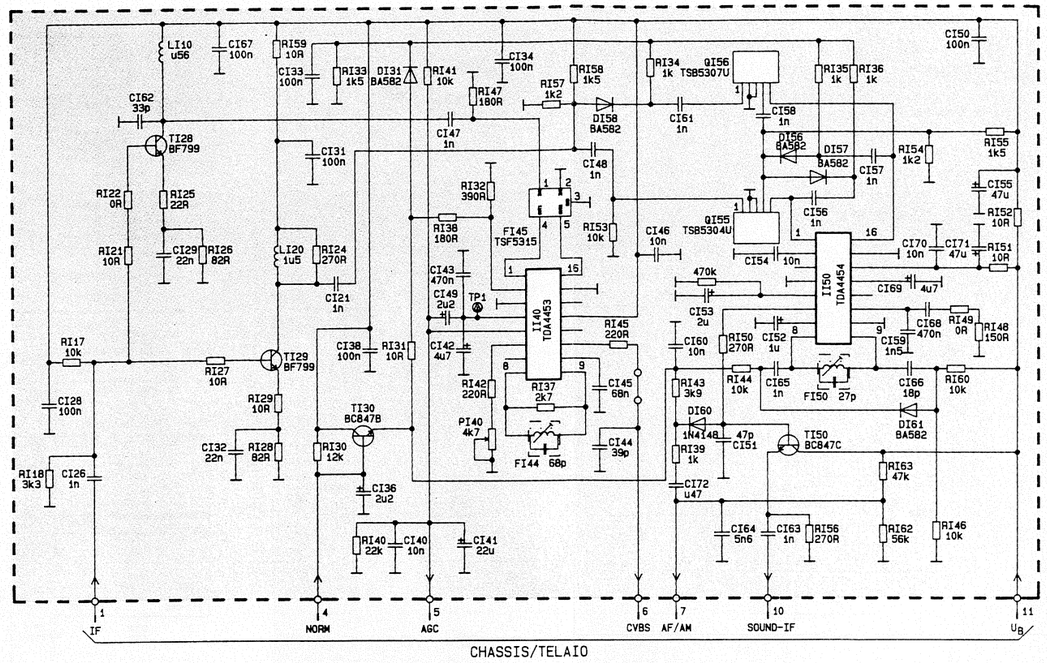

IF Amplifier 2343 · Amplificateur FI · ZF-Verstärker

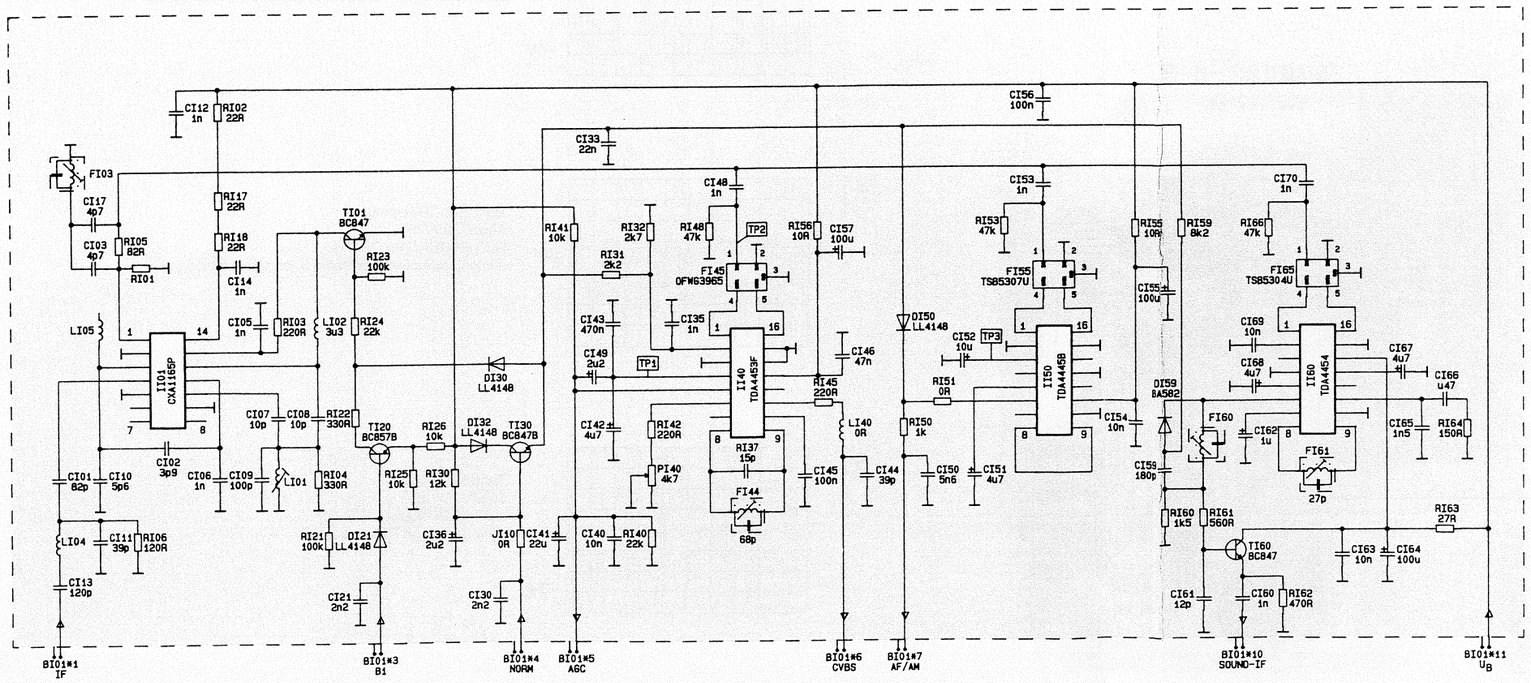

Convergence power supply · Alimentation Convergence · Konvergenz-Netzteil

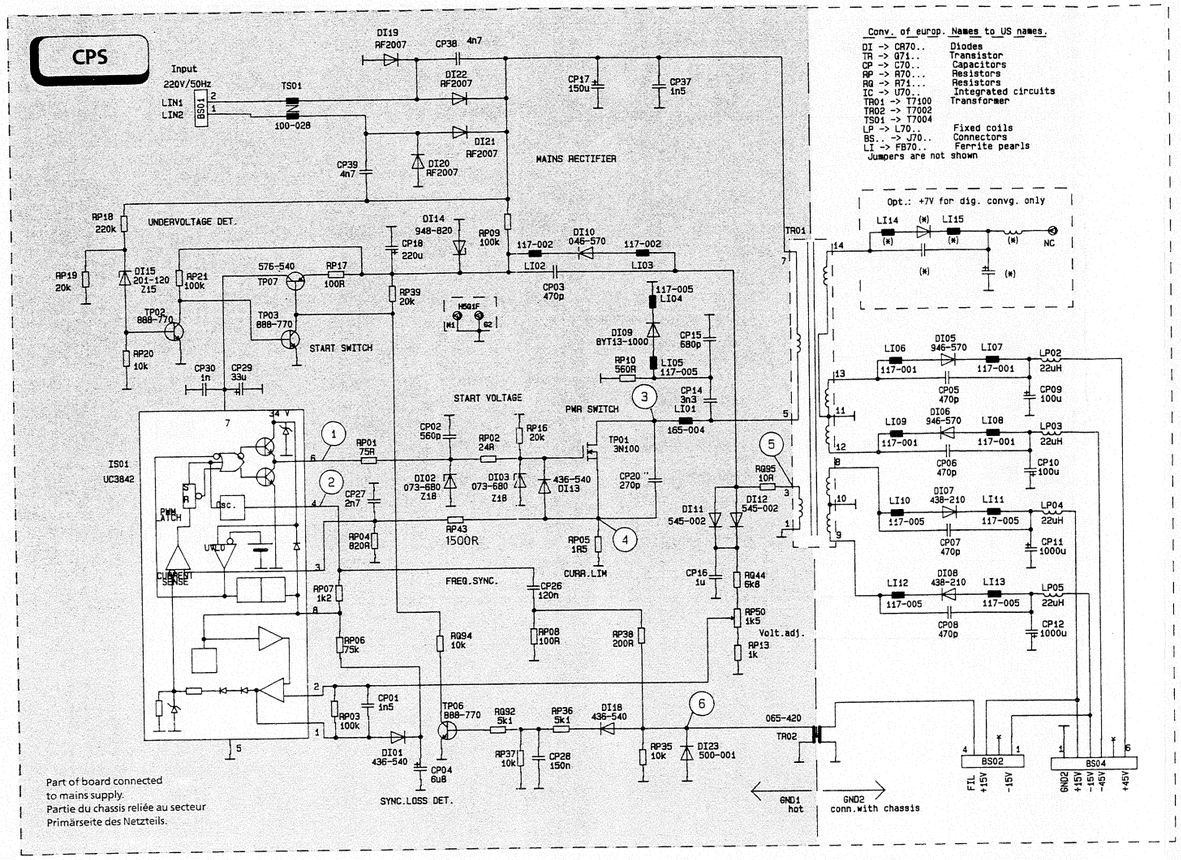

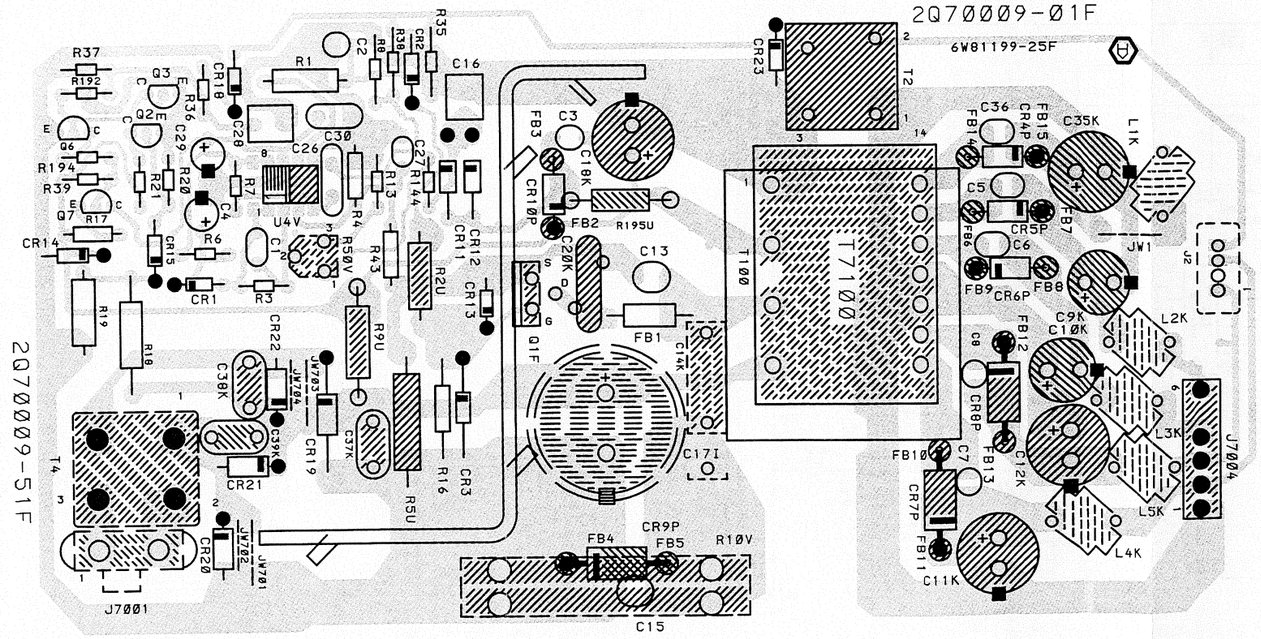

THOM-00012 / Druck14

①

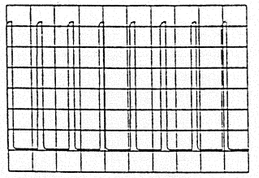

Testpoint: IS01-pin6
50 S, 2 V / div
HOT GROUND on CP 17-(-)
driver signal power switch

②

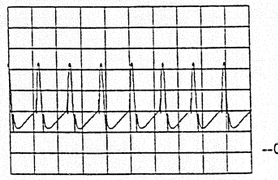

Testpoint: IS01-pin4
50 µS, 1 V / div
HOT GROUND on CP 17-(-)
RT-CT-oscillator of controller IC

③

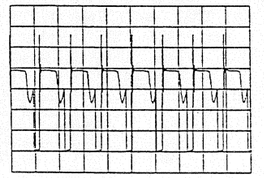

Testpoint: TP01-D
50 µS, 100 V / div
HOT GROUND on CP 17-(-)
signal on power switch

④

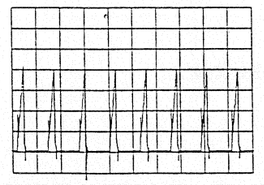

Testpoint: TP01-S
50 µS, 0.5 V / div
HOT GROUND on CP 17-(-)
current voltage on the Source-pin of the power switch

⑤

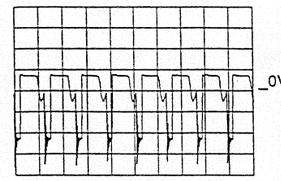

Testpoint: TR01-pin3
50 µS, 20 V / div
HOT GROUND on CP 17-(-)
alimentation of the controller IC and level feed back

⑥

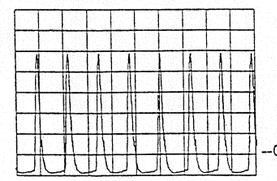

Testpoint: DI23-K
50 µS, 2 V / div
HOT GROUND on CP 17-(-)
Sync. signal on TR02, sec. side

Adapter board · Platine Adaptateur · Adapter Platte

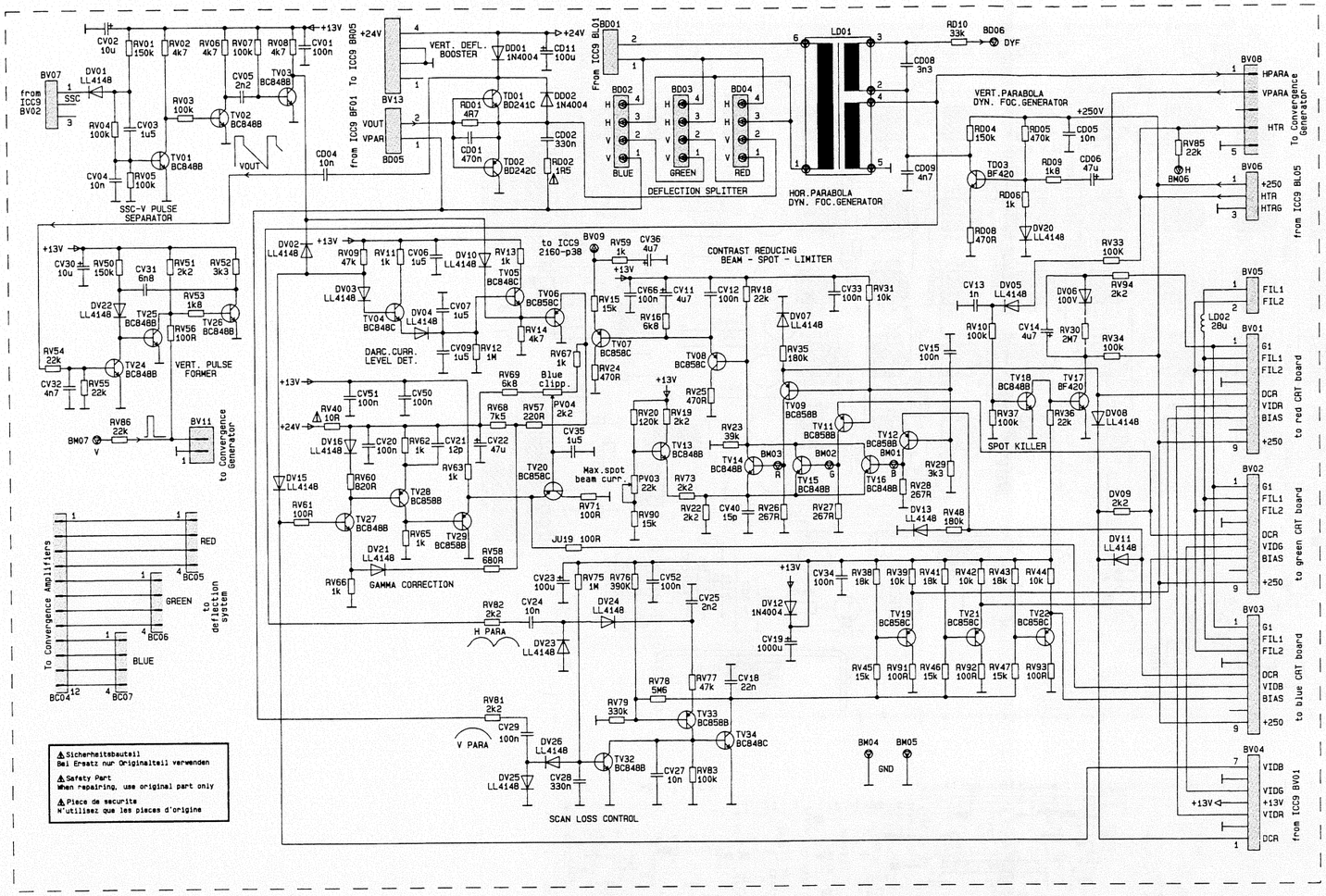

Solder side · côté cuivre · Lötseite

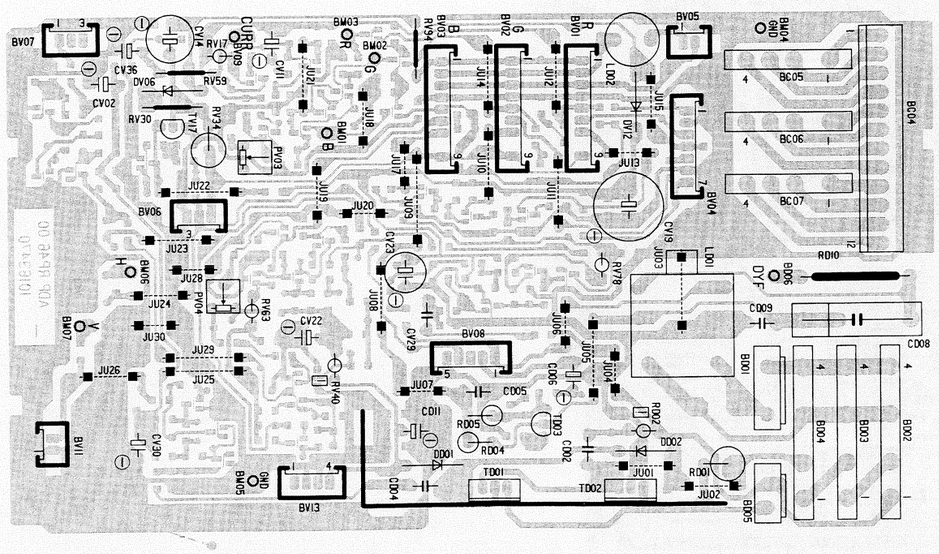

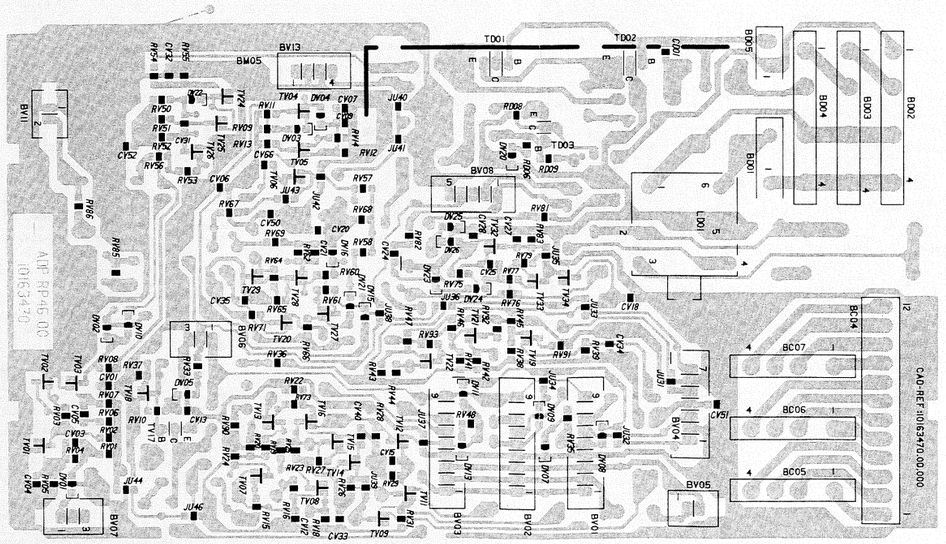

Convergence generator · Générateur de Convergence · Konvergenz-Generator

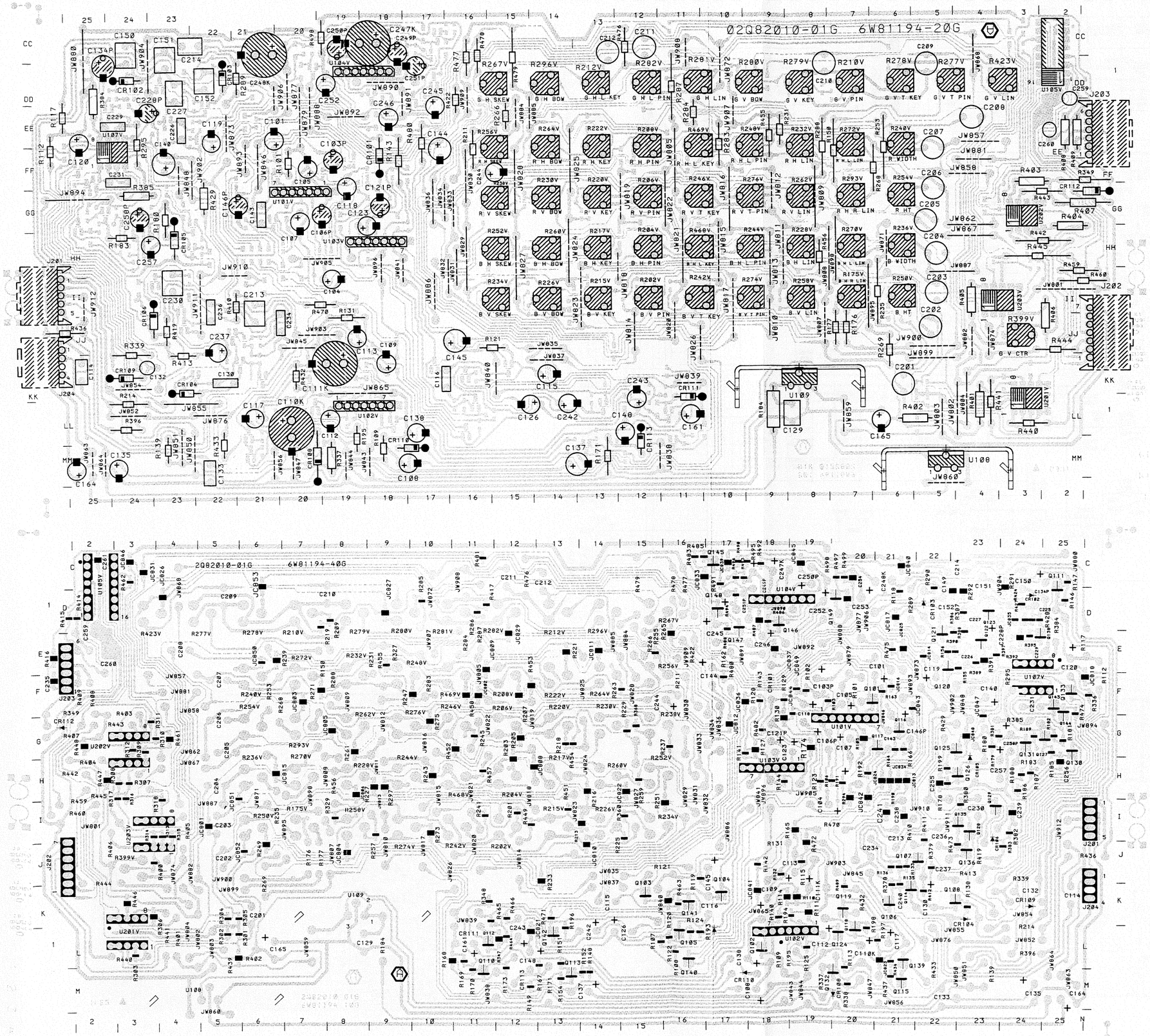

Convergence generator · Générateur de Convergence · Konvergenz-Generator

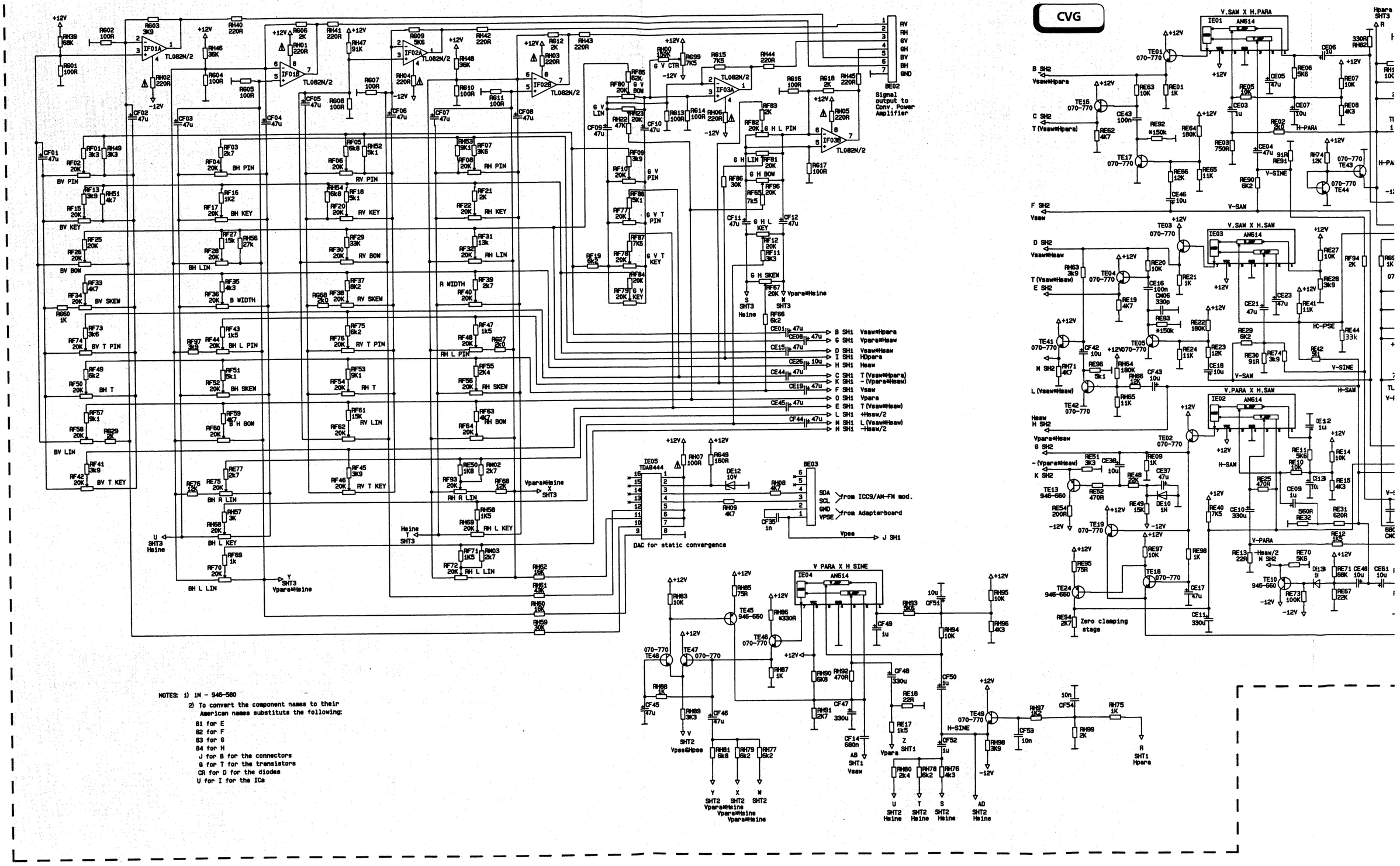

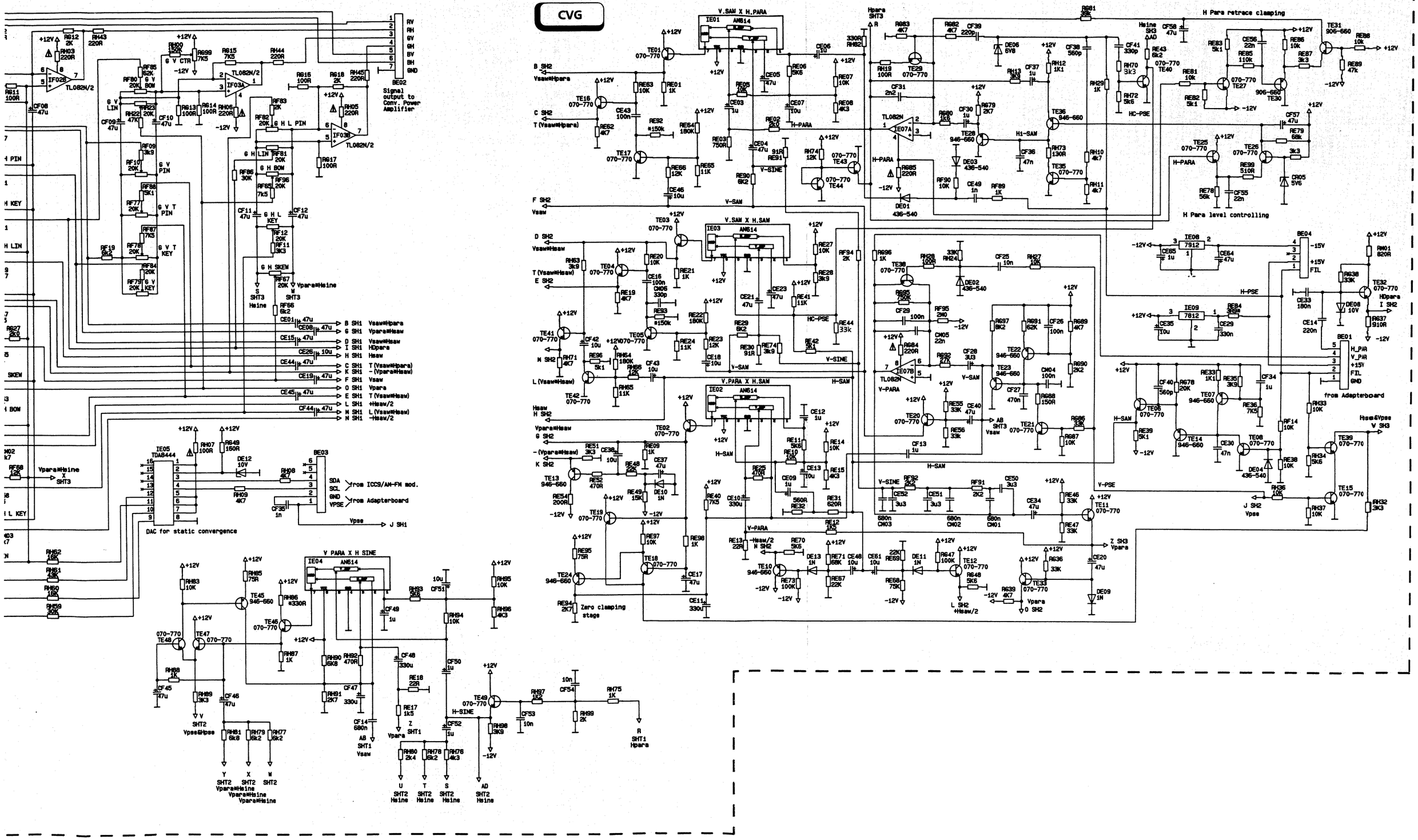
CVG
V.SAM X H.PARA
V.SAM X H.SAW
V.PARA X H.SAW
H Para retrace clamping
H Para level controlling
Signal output to Conv. Power Amplifier
DAC for static convergence
from ICCS/AM-FM mod.
from Adapterboard
Zero clamping stage
V PARA X H SINE
from Adapterboard

Convergence power amplifier · Amplificateur de Convergence · Konvergenz-Verstärker

CVA

RED VERTICAL

GREEN VERTICAL

BLUE VERTICAL

RED HORIZONTAL

GREEN HORIZONTAL

BLUE HORIZONTAL

BA19

To Convergence Generator BE02

RV
RH
GV
GH
BV
BH
GND

BA20

To Convergence Power Supply BS04

+45V
-45V
-15V
+15V
GND

BA17

To Adapter Board BC04

RVR
RVD
RHR
RHD
GVR
GVD
GHR
GHD
BVR
BVD
BHR
BHD

NOTES : 1) 1N - 946-680.

2) To convert the component names to their American names substitute the following :
70 for A
71 for B
72 for C
J for B for the connectors.
Q for T for the transistors.
CR for D for the diodes.
U for I fot the ICs.

Convergence pc

6W8 1193-20

ız-Verstärker

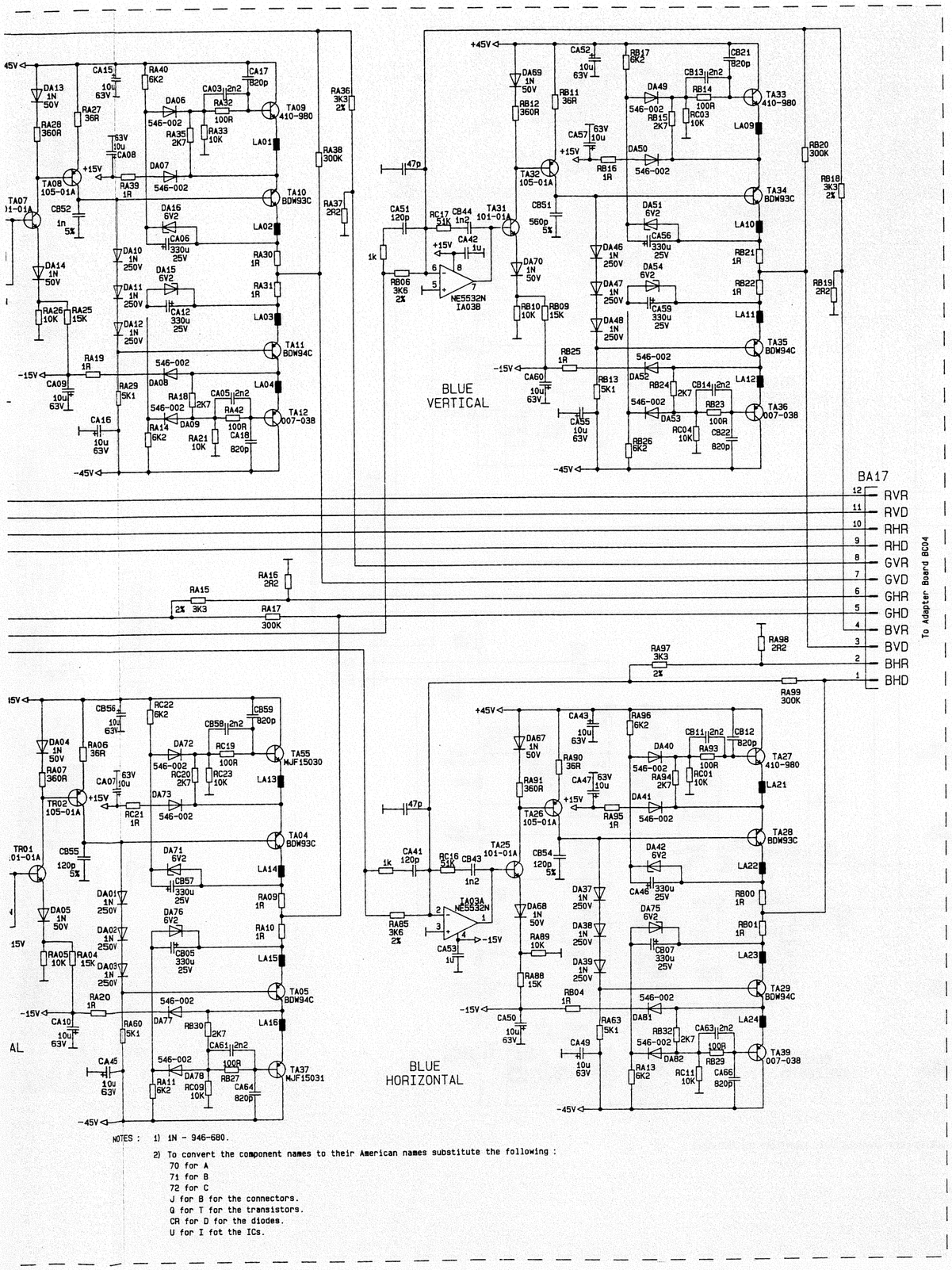

NOTES : 1) 1N - 946-680.

2) To convert the component names to their American names substitute the following :
70 for A
71 for B
72 for C
J for B for the connectors.
Q for T for the transistors.
CR for D for the diodes.
U for I fot the ICs.

Convergence power amplifier · Amplificateur de Convergence · Konvergenz-Verstärker

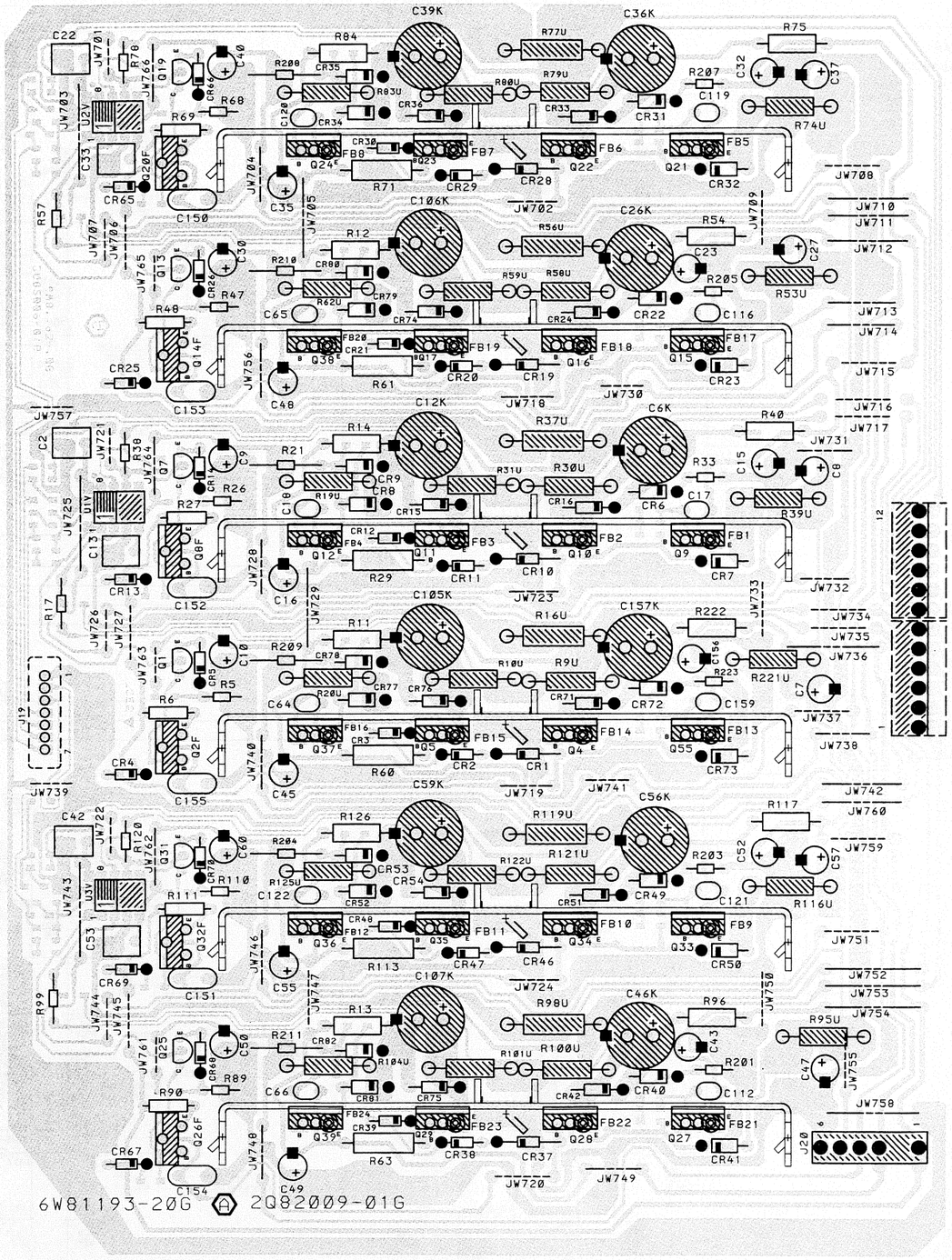

Convergence power amplifier · Amplificateur de Convergence · Konvergenz-Verstärker

Solder side · côté cuivre · Lötseite

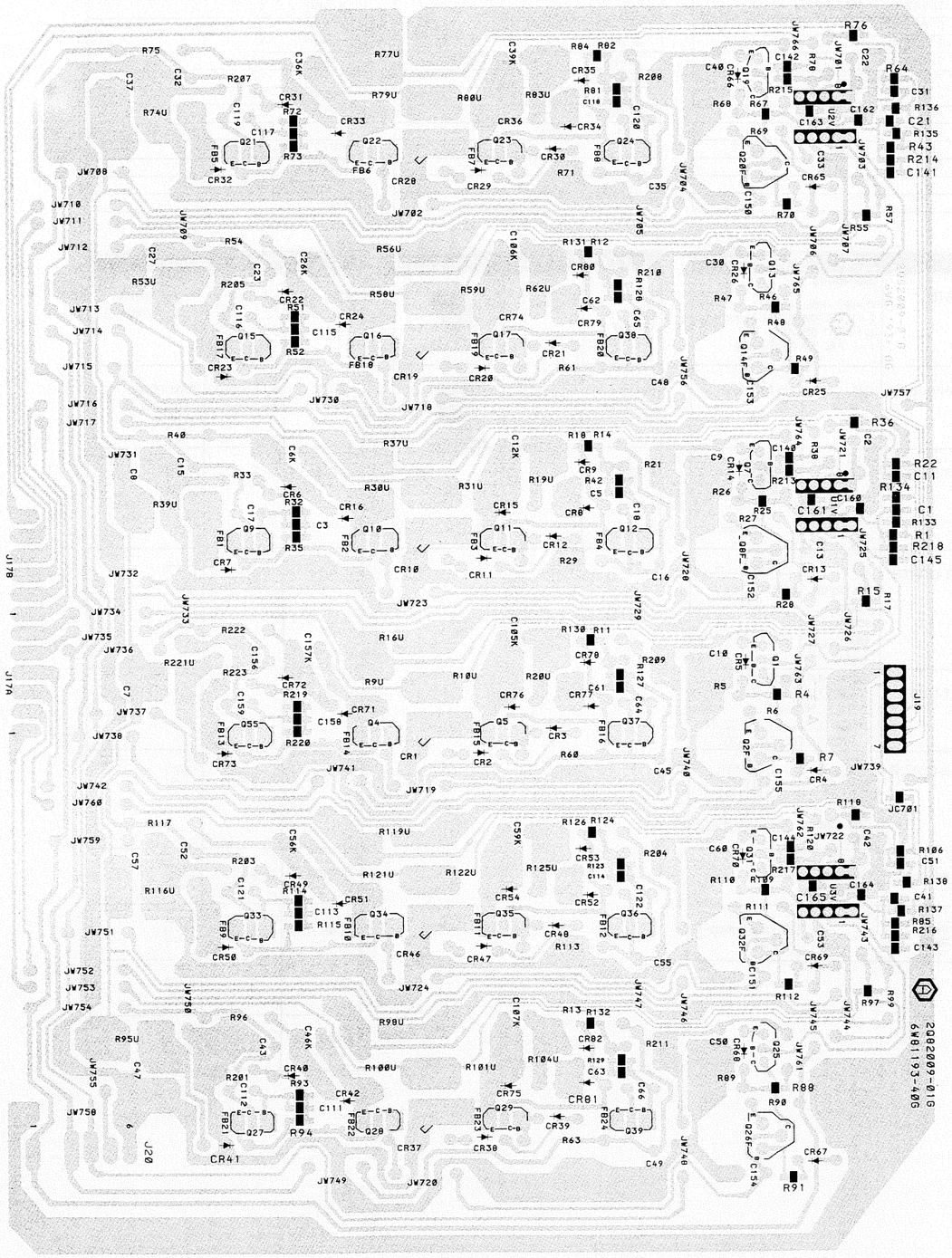

SUB G2 modul · Module SUB G2 · SUB G2 Baustein

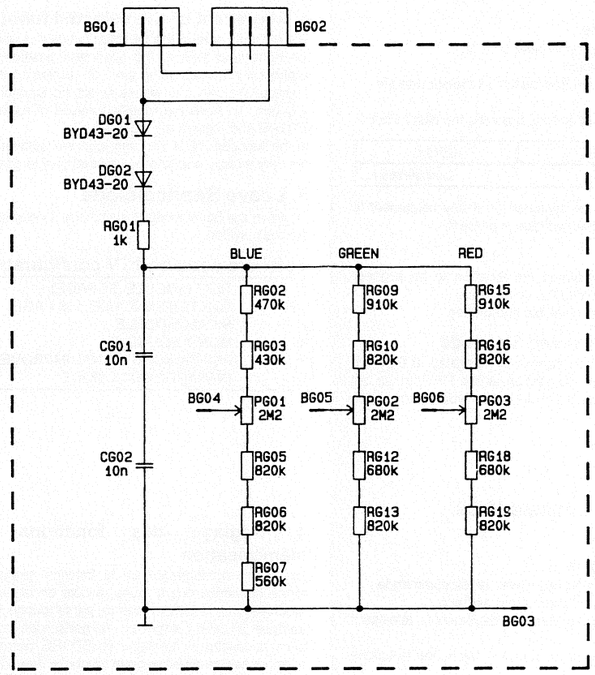

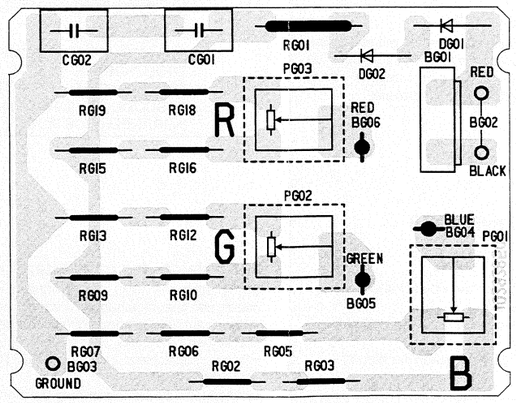

Service-Mode Chassis ICC9

1.Switching on Service Mode

1.1 Switch the TV set to stand-by using the remote control.
1.2 Switch the set off using the main switch.
1.3 Press the blue (VT) button, hold down and switch on the set with the main switch.
1.4 The following menu appears after repeatedly pressing the blue button.

SET-UP	VIDEO	GEOM
xxx 123456789		Configuration

Important: The service mode cannot be switched on if any equipment is activated at the scart socket, i.e. switching voltage is present.

2. Function Selection

The +/- button selects the menu containing the function to be aligned. Pressing the blue button selects the function to be aligned.
With buttons 1-4 you select the number of visible menu lines.

3. Switching between Service- and TV-mode

In Service Mode the normal TV function cannot be operated. If they are required in Service mode (e.g. program change) press the TV button to get into the normal TV mode. By pressing the blue button you return to the Service mode.

4. Alignment of the selected function and storing

The current value of the selected function is given in hexadecimal form on the right-hand side of the alignment position, and can be changed for alignment purposes using the + or - button on the remote control.
To recall the previous values select the function RESTORE and press the + button. To store the modified values of each menu, select the function STORE and press the + button.
In the function ROM you can load the software default values. They are not very exactly and should be used only in special cases.

5. Leave Service-Mode

To leave the Service-Mode switch the TV-set to stand by or switch off with the main switch.

Software code and TV configuration:

T	TEXT MODULE (32 PAGE)
TT	TOP TEXT MODULE (128 PAGE)
N	NICAM MODULE
M	MONO SOUND IF
P	PSI (PICTURE SIGNAL IMPROVEMENT)
I	INFRARED LOCK MODE

Mode service Chassis ICC9

1. Activation du mode service

1.1 Commutez le téléviseur en position de veille avec la télécommande
1.2 Mettez le téléviseur hors service par l'interrupteur secteur.
1.3 Tenez la touche bleue enfoncée et mettez simultanément le téléviseur en marche avec l'interrupteur secteur.
1.4 Le menu suivant apparaît après avoir appuyé à nouveau sur la touche bleue

SET-UP	VIDEO	GEOM
xxx 123456789		Configuration

Attention : Le mode service n´est pas accessible si un appareil est connecté à la prise péritélévision.

2. Sélection de la fonction

Selectionner à l´aide des touches +/- de la télécommande la fonction souhaitée (SET UP, VIDEO or GEOM)
Les touches 1-4 déterminent le nombre des lignes de menu visibles.

3. Inversion entre modes service et TV

Les fonctions télévision normales ne sont pas utilisables en mode service. Si elles sont nécessaires en mode service (p. ex. changement de programme), la touche (**TV**) permet de commuter en mode TV. Vous pouvez revenir au mode service en appuyant sur la touche bleue.

4. Réglage des fonctions sélectionnées et mémorisation

La valeur momentanée de la fonction sélectionnée est indiquée sous forme hexadécimale à droite, à côté de la position à régler et peut être modifiée avec la télécommande par la touche + ou - .
La ligne STORE permet de mémoriser les nouvelles valeurs de réglage avec la touche +. La ligne RESTORE permet de rappeler les valeurs mémorisées en NVM avec la touche +. Les valeurs par défaut du logiciel peuvent être chargées en sélectionnant la ligne ROM avec la touche +. Elles ne constituent cependant qu´une approximation du réglage et ne doivent être utilisées qu´en cus de nésessité.

5. Abandon du mode service

Pour abandonner le mode service, commutez le téléviseur en position de veille ou mettez-le hors service par l'interrupteur secteur.

Code logiciel et configuration TV :

T	TEXT MODULE (32 PAGE)
TT	TOP TEXT MODULE (128 PAGE)
N	NICAM MODULE
M	MONO SOUND IF
P	PSI (PICTURE SIGNAL IMPROVEMENT)
Z	ZOOM MODULE
K	TELEFUNKEN TV (DETECTED BY SPECIAL KEYBOARD)
7	SUBCODE 7 (THOMSON) IS ALSO DETECTED
I	INFRARED LOCK MODE

Service-Mode Chassis ICC9

1.Service-Mode einschalten

1.1 Mit der Fernbedienung das Fernsehgerät in Stand-by schalten.
1.2 Das Gerät mit dem Netzschalter ausschalten.
1.3 Die blaue Taste gedrückt halten und gleichzeitig das Gerät mit dem Netzschalter einschalten.
1.4 Das folgende Menü erscheint nach erneutem Drücken der blauen Taste

SET-UP	VIDEO	GEOM
xxx 123456789		Configuration

Achtung: Der Service-Mode läßt sich nicht einschalten, wenn an einer Euro-AV-Buchse ein Gerät aktiviert ist, d.h. die Schaltspannung anliegt.

2. Funktionswahl

Mit den Tasten +/- wird das entsprechende Menü gewählt, welches mit der blauen Taste "durchgeblättert wird".
Die Tasten 1-4 legen die Anzahl der sichtbaren Menüzeilen fest.

3. Umschalten zwischen Service- und TV-Betrieb

Im Service-Mode sind die normalen Fernsehfunktionen nicht bedienbar. Werden diese im Service-Mode benötigt (z.B. Programmwechsel), kann mit der Taste (**TV**) in den normalen TV-Betrieb geschaltet werden. Durch Drücken der blauen Taste gelangt man zurück zum Service Mode.

4. Abgleich der gewählten Funktion und Speichern

Der momentane Wert der gewählten Funktion wird hexadezimal rechts neben der abzugleichenden Position angegeben und kann mit der Taste + bzw. - auf der Fernbedienung verändert werden.
Die Änderungen des jeweiligen Menüs können unter STORE mit der +Taste gespeichert, bzw unter RESTORE und der +Taste rückgängig gemacht werden.
Im Menüpunkt ROM kann man die Software-Defaultwerte laden. Sie sind aber nur eine grobe Annäherung an den noch vorzunehmenden Abgleich und sollten nur im Notfall verwendet werden.

5. Service-Mode verlassen

Zum Verlassen des Service-Mode das Gerät in Stand By schalten oder mit dem Netzschalter ausschalten.

Software code and TV configuration:

T	TEXT MODULE (32 PAGE)
TT	TOP TEXT MODULE (128 PAGE)
N	NICAM MODULE
M	MONO SOUND IF
P	PSI (PICTURE SIGNAL IMPROVEMENT)
I	INFRARED LOCK MODE

Example

SET-UP	
STD	BLI B BDLI BD I
INVAR	ON OFF
S-BRIGHT	.....|....
T-CONTR	.....|..
S COLOUR	.....|.....
TEXT LANGUAGE	1 2 3 4
< R >L	.....|.....
STATIC CNV	RESET (+)
STORE	(+)
RESTORE	(+)
ROM	(+)

Example

VIDEO	
R-CUT	06
G-CUT	13
R-DRV	06
G-DRV	19
B-DRV	1C
PEAK	(-/+)
STORE	(+)
RESTORE	(+)
ROM	(+)

Example

GEOM	
VOLT	13
H-VCO	03
V-POS	0[illegible]
V-AMP	4[illegible]
V-LIN	0[illegible]
H-POS	0C
H-AMP	1F
TRAP	14
EW-1	15
EW-2	08
STORE	(+)
RESTORE	(+)
ROM	(+)

SET-UP		
STD	Standards: B = BG PAL-SECAM L = L SECAM(F), PAL Mirror (CH) D = DKK´ SECAM I = I PAL (UK / IRELAND)	
INVAR	ON / OFF	No function
S-BRIGHT	(press OMA)	black schwarz
T-CONTR	AV (no signal, black screen) press OMA	PEAK - 65V Coll. TK03 green
T-LANG.	Video Text Language 1: GB, D, SF, I, F, E, CZ, R 2: PL, D, H, TR, YUG 3: GB, D, SF, I, F, IS, CZ, R 4: RSA, D, DK, TR, YUG	
S-COLOR	PAL Color-Bar Test pattern press OMA	same level Coll. TK03 blue
R> L	Crosstalk Übersprechen	min.
Static CNV Reset		Convergence Reset

VIDEO		
R-CUT G-CUT		grey, grau
R-DRV G-DRV B-DRV		white, weiß
PEAK		

GEOM		
Volt (Usystem)	DP61 134 V	TV-Keypad (+/- Volume)
H-VCO	Channel 32 no Signal	IV01 Pin 32 15625 Hz ±100Hz
V.-Pos.		
V.-Amp		
V.-Lin		
H.-Pos		
H.-Amp		
Trap.		
EW-1		
EW-2		

Adjustment procedure · Procédure de réglage · Abgleichanweisung

Konvergenz Netzteil Convergence Power Supply	 RV50	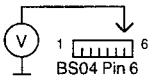	47V ± 0.5V
U G2	SUB 2G Modul PG01 Blue PG02 Green PG03 Red	AV (no Signal, black screen) press OMA (standard values)	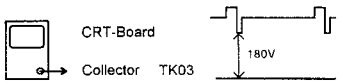
Focus	Focus Red Focus Green Focus Blue	Test pattern press OMA (standard values)	
Adapter board Peak Limiter	 PV03	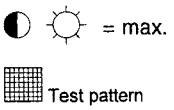	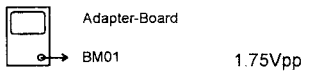
Adapter board Blue Peak Limiter	 PV04	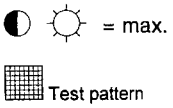	

The chassis is isolated from line voltage. The isolation point is in the line section. In order to insure safety as per VDE requirements, the following must be checked after any repairs:

1. Check for air gap and leakage paths! For example, protruding ends of wires passing through the board must be cut off short.
2. Components with an essential safety function ⚠ are to be replaced only with original-equipment parts (see circuit diagram).

Le chassis est séparé du réseau. La séparation est située dans la partie alimentation. Pour assurer la sécurité lors d'une réparation, il convient de veiller à:

1. Utiliser un transformateur d'isolement pour effectuer les travaux de maintenance sur la partie reliée au secteur. Prévenir les risques de court-circuit. Par ex. couper court les connexions des composants échanges.
2. N'échanger les éléments de sécurité ⚠ que contre des pièces de rechange d'origine (cf. schémas d'implantation).

Das Chassis ist netzgetrennt. Die Trennstelle liegt im Netzteil. Um die VDE-Sicherheit zu gewährleisten, ist nach einer Reparatur sicherzustellen:

1. Auf Luft- und Kriechstrecken achten! Zum Beispiel durchstehende Drähte ausgewechselter Bauelemente kurz abscheiden.
2. Sicherheitsbauteile ⚠ nur gegen Original-Ersatzteile auswechseln (siehe Stromlaufplan).

Geometry / Convergence adjustment · Géométrie / Réglage de convergence · Geometrie / Konvergenz Abgleich

Adjustment order · Ordre de réglage · Abgleich Reihenfolge : ①,②, ...

Green Geometry Adjustment · Réglage Géométrie Vert · Geometrie Abgleich Grün

Cover blue and red lense · Masquer le optiqûes bleu et rouge · Blaue und rote Linse abdecken

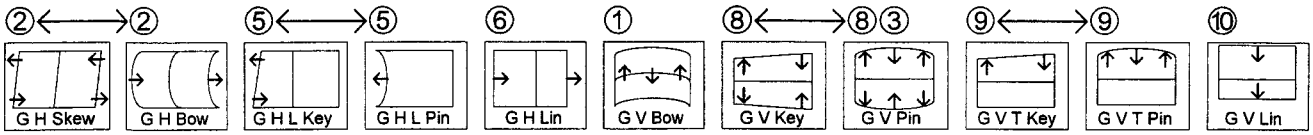

Service Mode Geometry: ④ - EW1 (right side)
⑦ - H-Amp
⑪ - V-Amp

Red Convergence Adjustment · Réglage Convergence Rouge · Konvergenz Abgleich Rot

Cover blue lense · Masquer le optique bleue · Blaue Linse abdecken

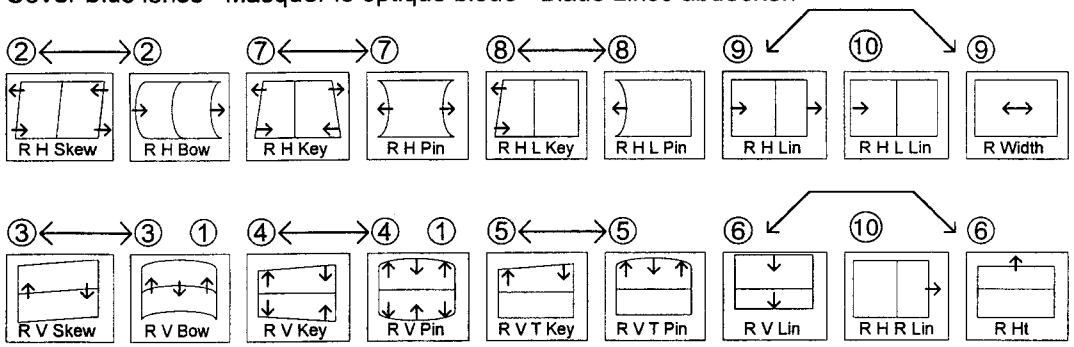

Blue Convergence Adjustment · Réglage Convergence Bleu · Konvergenz Abgleich Blau

Cover red lense · Masquer le optique rouge · Rote Linse abdecken

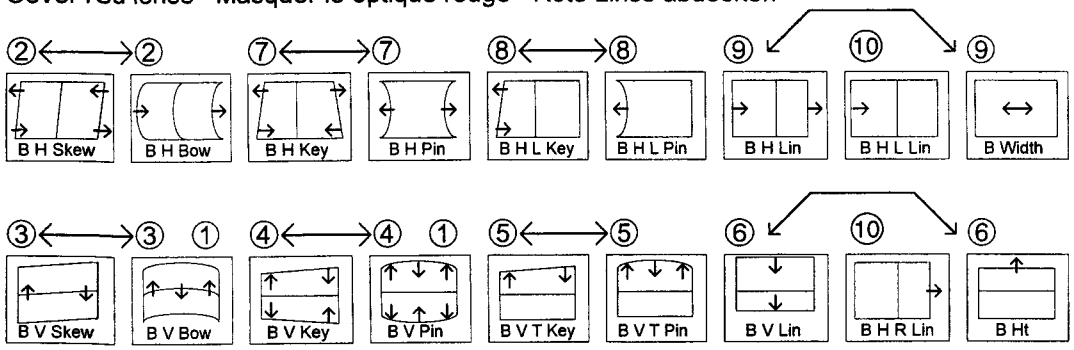

Location of potentiometer · Emplacement des potentiomètres · Lage der Einsteller

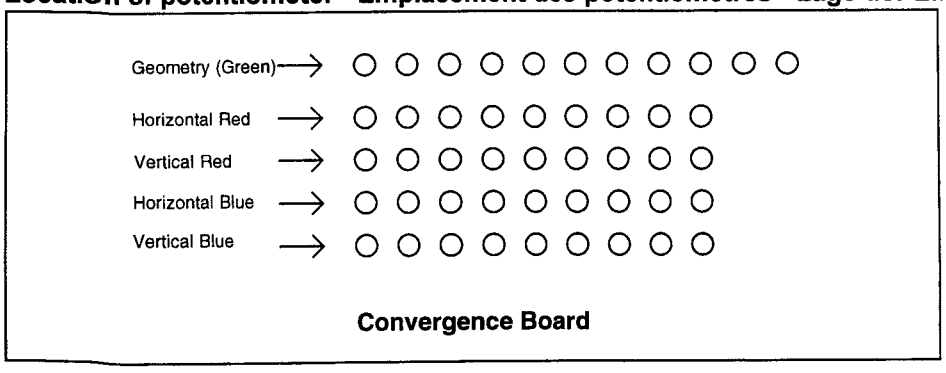

Ersatzteile · Spare parts list · Liste de pièces de rechange · Lista parti di ricambio Lista de piezas de recambio

Wichtig: Bei Ersatzteilbestellungen bitte unbedingt die entsprechende Bestellnummer angeben!
N. B.: When demanding Spare Parts it is absolutely necessary to quote the corresponding part number!
Important: Lors d'une commande de pièces de rechange, prière d'indiquer et tout cas le numéro de la pièce!
Importante: Ordinare sempre con il numero correspondenti di codice!
Importante: Pedir siempre los recambios con el numero correspondiente codigo!

Pos.	Art.-Nr. Part No.	Bezeichnung	Part
		MODULE/AUSTAUSCHTEILE:	**EXCHANGE PARTS:**
AMFM9646	102.417.40	AM/FM9646 TON-MODUL	AM/FM9646 PCB SOUND
DVT9002	102.697.70	DVT9002 VIDEOTEXT	DVT9002 PCB TELETEXT
IF2239	349.354.381	IF2239 ZF-VERSTÄRKER	IF2239.01 UNIT IF
MTP4015F	202.576.50	MTP4015F TUNER VP	MTP4015F TUNER
		BAUGRUPPEN(KEIN AUSTAUSCH):	**MODULES:**
ADP RP46	101.628.50	ADP RP46 ADAPTERPLATTE	ADP RP46 ADAPTOR BOARD
CNVAMP	300.425.80	CNV KONVERGENZ-VERSTÄRKERPLATTE	CNV RP46 AMPLIFIER
CNVGEN	300.425.70	CNV KONVERGENZ-GENERATORPLATTE	CNV RP46 GENERATOR
CNVPS	102.401.10	PS CNV RP46 KONVERGENZ-NETZTEIL	PS CNV RP46 POWER SUPPLY
CRT	101.628.80	CRT RP46 BILDROHRANSCHLUSS	CRT RP46 PCB CRT-SOCKET
FCB	102.310.20	CB RP46 CONNECTORBOARD	CB RP46 PCB SOCKETS
IMC62	101.565.70	IMC62 IR-GEBER	IMC62 REMOTE CONTROL
IR RP46	102.306.30	IR RP46 VORVERSTÄRKER, + LAUTSPR.-ANSCHLUSSPLATTE	IR RP46 PRE-AMPLIFIER
KB	102.303.70	KB RP46 BEDIENTEIL	KB RP46 PCB CONTROL UNIT
MIS	102.615.90	MIS RP46 NETZFILTER	MIS RP46 PCB
SUB G2	102.928.40	SUB G2 RP46 LTP	SUB G2 RP46 PCB
		ALLGEMEINE TEILE:	**GENERAL PARTS:**
		FARBBILDRÖHRE:	**COLOUR CATHODE RAY TUBE:**
-	102.851.20	Projectionsröhre,rot RT2G48002-520	Cathode ray tube, red
-	102.851.30	Projectionsröhre,grün GN2G48002-521	Cathode ray tube, green
-	102.851.40	Projectionsröhre,blau BL2G48002-582	Cathode ray tube, blue
-	102.317.80	Leitung mit Stecker, 9polig, 340mm, rot für Projections-Röhre ROT	Cable with socket, 9-pole, 340mm
-	102.317.90	Leitung mit Stecker, 9polig, 340mm, weiß für Projections-Röhre GRÜN	Cable with socket, 9-pole, 340mm
-	102.318.10	Leitung mit Stecker, 9polig, 580mm, violett für Projections-Röhre BLAU	Cable with socket, 9-pole, 580mm
		GEHÄUSETEILE MECHANISCH:	**CABINET PARTS MECHANIC:**
-	102.443.40	Kitbox RP46, kpl.	Kitbox RP46, cpl.
-	102.402.70	Gehäuse, RP46 ET-VP	Cabinet
-	101.804.80	Träger RP46 aus Kitbox	Support RP46 from Kit-Box
-	102.312.50	Abdeckung, LED	LED cover
-	102.352.00	Bedienfeld-Halter, vormontiert RP46	Frontpanel Holder
-	102.382.60	Bildschirm RP46 kpl	Screen cpl.
-	102.645.30	Lautsprechergitter RP46	Speaker grid
-	150.482.40	Spiegel für Rückwand	Mirror for backcover
-	150.482.60	Bildschirm-Riegel	Support Bracket, Lock-Screen Frame
-	150.498.40	Rückwand, RP46	Rear cover
-	150.511.00	Abdeckung,Konvergenz-Platine	Cover convergence
-	250.489.90	Namenszug, NORDMENDE	Name plate, NORDMENDE
-	309.834.184	Halter Netzfilter	Mains filter holder
-	311.479	Abdeckung, Netzfilter	Cover mains filter
		GEHÄUSETEILE ELEKTRISCH:	**CABINET PARTS ELECTRICAL:**
-	101.712.80	8R 15W Lautsprecher	8R 15W Loudspeaker
-	246.174	Netzschalter, Schutzkappe	Mains switch protection cap
-	309.630.066	Netzschalter	Mains switch
FCB		**CB RP46 CONNECTORBOARD**	**CB RP46 PCB SOCKETS**
BZ01	102.307.70	Buchse, Cinch	Cinch jack
BZ02	102.307.60	Buchsenplatte, 3xCinch 1xSVHS	Connector panel
KB		**KB RP46 BEDIENTEIL**	**KB RP46 PCB CONTROL UNIT**
GE01	102.423.10	LUH371GK LED Diode	LUH371GK LED Diode
SE01	249.462	Taktschalter	Tact switch
SE02	249.462	Taktschalter	Tact switch
SE03	249.462	Taktschalter	Tact switch
SE04	249.462	Taktschalter	Tact switch
SE05	249.462	Taktschalter	Tact switch
SE06	249.462	Taktschalter	Tact switch
SE07	249.462	Taktschalter	Tact switch

Pos.	Art.-Nr. Part No.	Bezeichnung	Part
IR		**IR RP46 VORVERSTÄRKER, + LAUTSPR.-ANSCHLUSSPLATTE**	**IR RP46 PRE-AMPLIFIER**
BR02	101.324.10	TFMK1330T IC IR-Vorverstärker	TFMK1330T IC
		CHASSISTEILE ELEKTRISCH:	**CHASSIS PARTS ELECTRICAL:**
-	101.101.90	Leitung mit Stecker, 4polig, 500mm vom CHASSIS zum ZOOM	Cable with socket, 4-pole, 500mm
-	101.569.30	Leitung mit Stecker, 7polig, 380mm von Adapterpl. BV04 an Ch. BV01	Cable with socket, 7-pole, 380mm
-	102.326.20	Leitung mit Stecker, 2polig, 660mm, vom Ch. BP03 an Konv.-Netzt.	Cable with socket, 2-pole, 660mm
-	102.326.30	Leitung mit Stecker, 2polig, 400mm, 5mm für Ablenkspule Projectionsrohr	Cable with socket, 2-pole, 400mm
-	102.326.40	Leitung mit Stecker, 2polig, 400mm, 10mm für Ablenkspule Projectionsrohr	Cable with socket, 2-pole, 400mm
-	102.358.90	Leitung mit Stecker 7polig vom Konv.-Verst. J19 zum Konv. Gener. J202	Cable with socket 7-pole
-	103.194.60	Leitung mit Stecker 5polig vom J7004 zum Conv.Power Amp.	Cable with socket 5-pole
-	103.194.70	Leitung mit Stecker 12polig vom J17A/17B zum Adapter Board	Cable with socket 12-pole
-	256.535	Leitung mit Stecker, 12polig, 800mm	Cable with socket, 12-pole, 800mm
-	300.201.30	Leitung mit Stecker, 3polig, 580mm	Cable with socket, 3-pole, 580mm
-	102.467.90	Hochspannungskabel, 40K0V 600MM	High tension cable
-	102.686.50	Netzanschlussleitung, 2250mm	Mains lead
		CHASSISTEILE MECHANISCH:	**CHASSIS PARTS:**
-	100.005.80	Halter PSB	Holder PSB
-	101.210.40	Halter für Kabel/DST	Cable holder
-	101.217.70	Modulhalter, DVT/AMFM	Module holder
-	102.478.20	Abdeckung Netzteil	AC cover
-	309.902.930	Kabelhalter, THT/DST	Cable holder
-	309.951.997	Schutzkappe für CP49/50	Protection cap
-	508.966.20	Dichtung f. Hochspannung	Gasket
-	551.261.00	Klemmstück SW RP46	Guide Wire
		VERPACKUNG:	**PACKING:**
-	103.317.60	Verpackung Set RP46	Packing assy
		SERVICE-UNTERLAGEN:	**SERVICE INFORMATIONS:**
-	103.005.40	Ersatzteilliste, CTV-Chassis ICC95AJ	Spare Parts List
-	103.395.20	Serv.Info RP46	Service information
-	300.383.60	BA RP46	Instruction booklet
		CHASSIS-TEILE	**CHASSIS PARTS**
BA01	239.054	Stiftgehäuse, 12polig, natur UF	12 pin contact housing
BA02	110.807.20	Stiftgehäuse, 15polig, natur UF	15 pin contact housing
BA05	100.075.20	Buchse, Lautsprecher	Speaker jack
BL03	243.597	Stiftleiste, 5polig, UF	Contact strip, 5-pole
BL05	239.031	Stiftleiste, 3polig, blau UF	Contact strip, 3-pole, blue
BR01	309.650.061	Stiftleiste, 3polig, rot UF	Contact strip, 3-pole, red
BR02	260.789	Stiftleiste, 12poligMICS 12	Contact strip, 12-pole, black
BR03	266.713	Stiftleiste, 4polig, schwarz	Contact strip, 4-pole, black
BR05	604.307.75	Stiftgehäuse, 4polig, natur UF	4 pin contact housing, UF
BT04	309.650.091	Stiftleiste, 15polig, natur UF	Contact strip, 15-pole
BV01	509.029.80	Stiftgehäuse, 7polig, rot UF	7 pin contact housing
BV02	239.034	Stiftgehäuse, 3polig, grün	3 pin contact housing, green
BV02	239.040	Stiftgehäuse, 3polig, natur UF	3 pin contact housing
BX01	309.651.034	Buchse, Euro AV (SCART)	Scart socket
BX02	309.651.034	Buchse, Euro AV (SCART)	Scart socket
BX03	243.598	Stiftleiste, 7polig, natur UF	7 pin wafer
BX50	309.650.092	Stiftleiste, 4polig, natur, liegend UF	Contact strip, 4-pole
CL07	207TX3126	0U01F 400V 5% Kondensator	0U01F 400V 5% Capacitor
CL11	704.203.16	4U7F 350V 20% Elko	4U7F 350V 20% E cap
CL12	243.879	330PF 400V 20% Keramik-Kondensator	330PF 400V 20% C cap
CL13	243.879	330PF 400V 20% Keramik-Kondensator	330PF 400V 20% C cap
CL21	201.883.40	16N8F 1K6V 3,5% Filmkondensator	16N8F 1K6V 3,5% Film cap
CL22	102.420.70	30NF 400V 5% Filmkondensator	30NF 400V 5% Film cap
CL23	256.384	8N2F 400V 5% MP-Kondensator	8N2F 400V 5% MPoly cap
CL27	102.420.80	910NF 250V 5% Filmkondensator	910NF 250V 5% Film cap
CL40	100.608.30	1U0F 250V 20% Elko	1U0F 250V 20% E cap
CL42	434.234.00	4U7F 250V 20% Elko	4U7F 250V 20% E cap
CP07	309.442.972	1N5F 1KV Keramik-Kondensator	1N5F 1KV C cap
CP08	100.587.40	4N7F 1KV Keramik-Kondensator	4N7F 1KV C cap
CP09	100.587.40	4N7F 1KV Keramik-Kondensator	4N7F 1KV C cap
CP10	238.266	330PF 400V 20% Keramikkondensator	330PF 400V 20% C cap
CP11	100.993.90	470P0F 2KV Keramik-Kondensator	470P0F 2KV C cap
CP12	100.993.80	150P0F 2KV Keramik-Kondensator	150P0F 2KV C cap

Ersatzteile · Spare parts list · Liste de pièces de rechange · Lista parti di ricambio Lista de piezas de recambio

Wichtig: Bei Ersatzteilbestellungen bitte unbedingt die entsprechende Bestellnummer angeben!
N. B.: When demanding Spare Parts it is absolutely necessary to quote the corresponding part number!
Important: Lors d'une commande de pièces de rechange, prière d'indiquer et tout cas le numéro de la pièce!
Importante: Ordinare sempre con il numero correspondenti di codice!
Importante: Pedir siempre los recambios con el numero correspondiente codigo!

Pos.	Art.-Nr. Part No.	Bezeichnung	Part
CP13	266.245	2N2 1kV 20% Kondensator	2N2F 1KV 20% MPoly cap
CP14	309.418.404	150UF Elko 385V	150UF 385V E cap
CP50	101.106.90	1N5F 400V 20% Keramik-Kondensator	1N5F 400V 20% C cap
CP62	266.247	100PF 1KV 20% Keramik-Kondensator	100PF 1KV 20% C cap
DA09	309.327.108	ZPD39 Z-Diode	ZPD39 Z-Diode
DC01	339.527.177	LL4148 Diode SMD	LL4148 Diode
DF01	339.527.177	LL4148 Diode SMD	LL4148 Diode
DF02	339.527.177	LL4148 Diode SMD	LL4148 Diode
DF07	266.939	ZPD15V Z-Diode	ZPD15V Z-Diode
DF11	464.879	BAV21 Diode	BAV21 Diode
DF30	464.879	BAV21 Diode	BAV21 Diode
DF31	309.325.056	BA157 Diode SSW	BA157 Diode
DF32	339.527.177	LL4148 Diode SMD	LL4148 Diode
DH01	276.644	ZPD33V 0,5W 5% Z-Diode	ZPD33V 0,5W 5% Z-Diode
DL11	309.325.056	BA157 Diode SSW	BA157 Diode
DL12	309.325.149	BY296 Diode	BY296 Diode
DL13	309.325.087	BY297 Diode	BY297 Diode
DL21	239.226	BY228 Diode mit Kühlfahne	BY228 Diode
DL22	266.280	BYW76 Diode	BYW76 Diode
DL28	309.325.056	BA157 Diode SSW	BA157 Diode
DL40	101.550.30	BAV103 SMD Diode	BAV103 SMD Diode
DL60	309.325.927	1N4148 Diode	1N4148 Diode
DL61	273TX0025	1N4001 Diode	1N4001 Diode
DL62	339.527.177	LL4148 Diode SMD	LL4148 Diode
DL63	309.325.056	BA157 Diode SSW	BA157 Diode
DL64	273TX0025	1N4001 Diode	1N4001 Diode
DL65	339.527.177	LL4148 Diode SMD	LL4148 Diode
DL66	273TX0025	1N4001 Diode	1N4001 Diode
DL67	273TX0025	1N4001 Diode	1N4001 Diode
DL68	273TX0025	1N4001 Diode	1N4001 Diode
DL69	273TX0025	1N4001 Diode	1N4001 Diode
DL70	273TX0025	1N4001 Diode	1N4001 Diode
DP02	309.325.163	BY255 Diode	BY255 Diode
DP03	309.325.163	BY255 Diode	BY255 Diode
DP04	309.325.163	BY255 Diode	BY255 Diode
DP05	309.325.163	BY255 Diode	BY255 Diode
DP10	309.325.056	BA157 Diode SSW	BA157 Diode
DP13	490.007.4145	MUR160 Diode	MUR160 Diode
DP17	273TX0025	1N4001 Diode	1N4001 Diode
DP18	273TX0025	1N4001 Diode	1N4001 Diode
DP19	273TX0025	1N4001 Diode	1N4001 Diode
DP23	309.325.056	BA157 Diode SSW	BA157 Diode
DP26	309.325.056	BA157 Diode SSW	BA157 Diode
DP30	339.527.177	LL4148 Diode SMD	LL4148 Diode
DP31	339.527.177	LL4148 Diode SMD	LL4148 Diode
DP34	273TX0025	1N4001 Diode	1N4001 Diode
DP35	339.527.177	LL4148 Diode SMD	LL4148 Diode
DP36	339.527.177	LL4148 Diode SMD	LL4148 Diode
DP41	309.325.927	1N4148 Diode	1N4148 Diode
DP51	309.325.927	1N4148 Diode	1N4148 Diode
DP54	309.325.056	BA157 Diode SSW	BA157 Diode
DP55	339.527.177	LL4148 Diode SMD	LL4148 Diode
DP56	309.327.095	ZPD3,9 Z-Diode	ZPD3,9 Z-Diode
DP57	266.939	ZPD15V Z-Diode	ZPD15V Z-Diode
DP61	266.469	BY399 Diode	BY399 Diode
DP63	339.527.063	BY396 Diode	BY396 Diode
DP65	309.327.150	ZPD22 Z-Diode	ZPD22 Z-Diode
DP66	339.527.177	LL4148 Diode SMD	LL4148 Diode
DP67	339.527.177	LL4148 Diode SMD	LL4148 Diode
DP68	339.529.794	ZPD3,3 Z-Diode	ZPD3,3 Z-Diode
DP72	309.327.145	ZPY82 Z-Diode	ZPY82 Z-Diode
DP73	339.527.063	BY396 Diode	BY396 Diode
DP76	339.527.177	LL4148 Diode SMD	LL4148 Diode
DP77	339.527.177	LL4148 Diode SMD	LL4148 Diode
DP79	339.527.177	LL4148 Diode SMD	LL4148 Diode
DP80	309.325.927	1N4148 Diode	1N4148 Diode
DP81	339.527.177	LL4148 Diode SMD	LL4148 Diode
DP82	266.534	BY397 Diode	BY397 Diode
DP83	339.527.177	LL4148 Diode SMD	LL4148 Diode
DP84	273TX0025	1N4001 Diode	1N4001 Diode
DP87	339.527.177	LL4148 Diode SMD	LL4148 Diode
DP88	339.527.177	LL4148 Diode SMD	LL4148 Diode
DR27	309.327.124	ZPD2,7, Z-Diode	ZPD2,7, Z-Diode
DR42	339.527.177	LL4148 Diode SMD	LL4148 Diode
DR84	339.527.177	LL4148 Diode SMD	LL4148 Diode
DV01	273TX0025	1N4001 Diode	1N4001 Diode
DV03	309.325.927	1N4148 Diode	1N4148 Diode
DV26	339.527.177	LL4148 Diode SMD	LL4148 Diode
DV31	339.527.177	LL4148 Diode SMD	LL4148 Diode
DV32	256.417	BZX55C6V8 0,5W Z-Diode	BZX55C6V8 0,5W Z-Diode
DV34	339.527.177	LL4148 Diode SMD	LL4148 Diode
DX01	339.527.177	LL4148 Diode SMD	LL4148 Diode
DX03	339.527.177	LL4148 Diode SMD	LL4148 Diode
IA01	100.080.60	TDA2616 IC	TDA2616 IC
IA01	261.825	Montageclip 1	Clip 1

Pos.	Art.-Nr. Part No.	Bezeichnung	Part
IC01	100.078.80	STV2151AF IC	STV2151AF IC
IC02	101.128.60	TDA4671 IC	TDA4671 IC
IF01	252.593	Silikonscheibe	Silicon plate
IF01	309.368.686	TDA8172 IC	TDA8172 IC
IF01	703.966.00	Montageclip	Clip
IP01	309.368.549	TEA2261 IC	TEA2261 IC
IP02	704.014.02	AN7809/MC7809 IC	AN7809/MC7809 IC
IP03	704.014.02	AN7809/MC7809 IC	AN7809/MC7809 IC
IR01	102.051.50	ST92T93J7 OPT IC prog. o. S.	ST92T93J7 OPT IC
IR01	300.386.10	ST92T93J7 OPT IC prog. m. S.	ST92T93J7 OPT IC
IR01	309.689.966	IC-Fassung, 42polig	IC socket, 42pole
IR02	243.022	IC-Fassung 8polig	IC socket 8pole
IR02	490.006.0379	X24C04 IC	X24C04 IC
IV01	110.391.62	STV2160SAF IC	STV2160SAF IC
IX01	309.368.217	MC14052BCP IC	MC14052BCP IC
LC01	339.349.708	10UH Drossel	10UH Choke coil
LC03	246.995	4U7H 10% Drossel	4U7H 10% Choke coil
LH02	100.940.40	5M5HZ 7X7 Filter	5M5HZ 7X7 Filter
LH03	246.995	4U7H 10% Drossel	4U7H 10% Choke coil
LH04	309.250.001	27UH 5% Drossel	27UH 5% Choke coil
LL05	101.763.70	Diodensplit-Trafo, C89 (RP46)	Diode split transformer
LL05A	309.903.836	Clip, Kunststoff für Zeilentrafo	Clip, plastic for FBT
LL08	102.615.70	470UH Kombi-Spule	Combination coil
LL10	339.349.708	10UH Drossel	10UH Choke coil
LL23	309.249.314	48U5H Spule	48U5H Choke coil
LL26	508.732.54	30U5H Spule, H-Linearität	30U5H H-Linearity coil
LL30	309.250.006	23UH 4% Drossel	23UH 4% Choke coil
LL61	473.229.00	95UH 4% Drossel	95UH 4% Choke coil
LL63	246.773	2U2H Heiz-Drossel	2U2H 10% Choke coil
LP10	102.039.40	Trafo, Schaltnetzteil, SMT7 (G5160-02)	Switched mode power transformer
LP24	246.773	2U2H Heiz-Drossel	2U2H 10% Choke coil
LP44	309.309.989	Treibertransformator	Driver transformer
LR01	266.408	10UH Drossel	10UH Choke coil
LR71	339.349.710	4U7H Drossel	4U7H Choke coil
LR73	339.349.710	4U7H Drossel	4U7H Choke coil
LR75	339.349.710	4U7H Drossel	4U7H Choke coil
LR77	339.349.710	4U7H Drossel	4U7H Choke coil
QC01	100.877.10	4M433619HZ Quarz	4M433619HZ Crystal
QR01	101.191.40	22M0HZ Quarz	22M0HZ Crystal
RA01	100.379.00	8R2 0,5W 5% Sicherheitswiderstand	8R2 0,5W 5% Fusibleresistor
RA03	100.379.00	8R2 0,5W 5% Sicherheitswiderstand	8R2 0,5W 5% Fusibleresistor
RC20	339.537.716	10R 0,3W 5% Sicherheitswiderstand	10R 0,3W 5% Fusibleresistor
RC23	339.537.716	10R 0,3W 5% Sicherheitswiderstand	10R 0,3W 5% Fusibleresistor
RC24	339.537.716	10R 0,3W 5% Sicherheitswiderstand	10R 0,3W 5% Fusibleresistor
RC25	339.537.716	10R 0,3W 5% Sicherheitswiderstand	10R 0,3W 5% Fusibleresistor
RC33	339.537.717	1R 0,3W 5% Sicherheitswiderstand	1R 0,3W 5% Fusibleresistor
RF11	309.580.973	1R5 0,5W 5% Sicherheitswiderstand	1R5 0,5W 5% Fusibleresistor
RF12	309.530.698	1R 0,7W 5% Metalloxydwiderstand	1R 0,7W 5% Metal oxide resistor
RF15	108.833.00	10R 0,5W 5% Sicherheitswiderstand	10R 0,5W 5% Fusibleresistor
RF20	102.337.20	220R 0,7W 1% Metallfilmwiderstand	220R 0,7W 1% Metallfilm resistor
RF21	309.580.973	1R5 0,5W 5% Sicherheitswiderstand	1R5 0,5W 5% Fusibleresistor
RH12	309.580.955	22R 0,3W 5% Sicherheitswiderstand	22R 0,3W 5% Fusibleresistor
RH13	100.379.00	8R2 0,5W 5% Sicherheitswiderstand	8R2 0,5W 5% Fusibleresistor
RL03	309.580.974	0R1 0,4W 10% Sicherheitswiderstand	0R1 0,4W 10% Fusible resistor
RL09	102.244.10	57K6R 0,7W 1% Metallfilmwiderstand	57K6R 0,7W 1% Metal film resistor
RL11	309.580.969	15R 0,5W 5% Sicherheitswiderstand	15R 0,5W 5% Fusibleresistor
RL12	410.359.09	56K2R 0,4W 1% Metallfilmwiderstand	56K2R 0,4W 1% Metal film resistor
RL13	413.070.09	68K1R 0,4W 1% Metallfilmwiderstand	68K1R 0,4W 1% Metal film resistor
RL14	490.007.4161	68KR 2W 5% Metalloxydwiderstand	68KR 2W 5% Metal oxide resistor
RL23	309.556.280	22R 3W 5% Drahtwiderstand	22R 3W 5% Wire resistor
RL26	309.580.952	1KR 0,5W 10% Sicherheitswiderstand	1KR 0,5W 10% Fusible resistor
RL30	309.530.724	18KR 0,7W 10% Sicherheitswiderstand NB	18KR 0,7W 10% Fusible resistor
RL45	411.198.02	3R3 0,35W 5% Sicherheitswiderstand	3R3 0,35W 5% Fusible resistor
RL50	309.580.974	0R1 0,4W 10% Sicherheitswiderstand	0R1 0,4W 10% Fusible resistor
RP07	309.537.650	39K 4W 10% Metalloxidwiderstand	39K 4W 10% Metal oxide resistor
RP10	243.798	0R33 0,4W 10% Sicherheitswiderstand	0R33 0,4W 10% Fusible resistor
RP13	100.094.20	270R 10W 10% Drahtwiderstand	270R 10W 10% Wire resistor
RP41	309.556.273	18R 3W 5% Drahtwiderstand	18R 3W 5% Wire resistor
RP50	406.517	10MR 0,7W 5% Schichtwiderstand	10MR 0,7W 5% Film resistor
RP69	101.513.30	0R27 1,5W 5% Metalloxidwiderstand	0R27 1,5W 5% Oxidmetal resistor
RR01	239.307	0R68 0,3W 5% Sicherheitswiderstand	0R68 0,3W 5% Fusible resistor
RV01	339.537.716	10R 0,3W 5% Sicherheitswiderstand	10R 0,3W 5% Fusibleresistor
RV32	413.443.01	4K75 0,25W 1% Metallfilmwiderstand	4K75 0,25W 1% Metal film resistor

Ersatzteile · Spare parts list · Liste de pièces de rechange · Lista parti di ricambio Lista de piezas de recambio

Wichtig: Bei Ersatzteilbestellungen bitte unbedingt die entsprechende Bestellnummer angeben!
N. B.: When demanding Spare Parts it is absolutely necessary to quote the corresponding part number!
Important: Lors d'une commande de pièces de rechange, prière d'indiquer et tout cas le numéro de la pièce!
Importante: Ordinare sempre con il numero correspondenti di codice!
Importante: Pedir siempre los recambios con el numero correspondiente codigo!

Pos.	Art.-Nr. Part No.	Bezeichnung	Part
RX24	411.174.01	475R 0,4W 1% Metallfilmwiderstand	475R 0,4W 1% Metal film resistor
RX25	412.839.01	82R5 0,4W 1% Metallfilmwiderstand	82R5 0,4W 1% Metal film resistor
RX33	339.537.716	10R 0,3W 5% Sicherheitswiderstand	10R 0,3W 5% Fusible resistor
RX48	339.537.716	10R 0,3W 5% Sicherheitswiderstand	10R 0,3W 5% Fusible resistor
RX54	412.433.01	150K 0,4W 1% Metallfilmwiderstand	150K 0,4W 1% Metal film resistor
RX91	339.537.716	10R 0,3W 5% Sicherheitswiderstand	10R 0,3W 5% Fusible resistor
RX95	339.537.716	10R 0,3W 5% Sicherheitswiderstand	10R 0,3W 5% Fusible resistor
TA01	261.825	Montageclip 1	Clip 1
TA01	309.001.351	BD242 Transistor	BD242 Transistor
TA02	339.555.241	BC848B Transistor SMD	BC848B Transistor
TA20	339.555.241	BC848B Transistor SMD	BC848B Transistor
TC01	309.001.246	BC368 Transistor	BC368 Transistor
TC02	339.555.241	BC848B Transistor SMD	BC848B Transistor
TC03	249.250	BC858B Transistor SMD	BC858B Transistor
TC04	339.555.241	BC848B Transistor SMD	BC848B Transistor
TH01	339.555.241	BC848B Transistor SMD	BC848B Transistor
TH03	249.250	BC858B Transistor SMD	BC858B Transistor
TH04	249.250	BC858B Transistor SMD	BC858B Transistor
TH05	339.555.241	BC848B Transistor SMD	BC848B Transistor
TL19	261.825	Montageclip 1	Clip 1
TL19	309.001.371	BUH517 Transistor	BUH517 Transistor
TL40	261.827	Montageclip	Clip
TL40	450.493.00	BD681 Transistor	BD681 Transistor
TL50	252.593	Silikonscheibe	Silicon plate
TL50	261.827	Montageclip	Clip
TL50	309.368.470	UA7805CSP/MC7805 IC	UA7805CSP IC
TL60	339.555.241	BC848B Transistor SMD	BC848B Transistor
TL61	101.176.70	2SC2655Y Transistor	2SC2655Y Transistor
TL62	242.866	2SA1020Y Transistor	2SA1020Y Transistor
TL63	339.555.241	BC848B Transistor SMD	BC848B Transistor
TL64	249.250	BC858B Transistor SMD	BC858B Transistor
TL65	273.209	BC327-40 Transistor	BC327-40 Transistor
TP10	261.825	Montageclip 1	Clip 1
TP10	309.001.390	BUH713 Transistor	BUH713 Transistor
TP34	339.555.241	BC848B Transistor SMD	BC848B Transistor

Pos.	Art.-Nr. Part No.	Bezeichnung	Part
TP52	339.555.241	BC848B Transistor SMD	BC848B Transistor
TP54	463.077	BF422 Transistor	BF422 Transistor
TP66	249.250	BC858B Transistor SMD	BC858B Transistor
TP67	339.555.241	BC848B Transistor SMD	BC848B Transistor
TP69	339.555.241	BC848B Transistor SMD	BC848B Transistor
TP76	463.077	BF422 Transistor	BF422 Transistor
TP77	339.555.241	BC848B Transistor SMD	BC848B Transistor
TP78	339.555.241	BC848B Transistor SMD	BC848B Transistor
TR22	339.555.241	BC848B Transistor SMD	BC848B Transistor
TR27	339.555.241	BC848B Transistor SMD	BC848B Transistor
TR28	249.250	BC858B Transistor SMD	BC858B Transistor
TR42	339.555.241	BC848B Transistor SMD	BC848B Transistor
TR60	309.001.246	BC368 Transistor	BC368 Transistor
TR81	249.250	BC858B Transistor SMD	BC858B Transistor
TR85	339.555.241	BC848B Transistor SMD	BC848B Transistor
TR87	249.250	BC858B Transistor SMD	BC858B Transistor
TR90	339.555.241	BC848B Transistor SMD	BC848B Transistor
TV06	339.556.787	BC337-40 Transistor	BC337-40 Transistor
TV71	249.250	BC858B Transistor SMD	BC858B Transistor
TV76	249.250	BC858B Transistor SMD	BC858B Transistor
TV81	249.250	BC858B Transistor SMD	BC858B Transistor
TX03	339.555.241	BC848B Transistor SMD	BC848B Transistor
TX04	249.250	BC858B Transistor SMD	BC858B Transistor
TX05	339.556.222	BC547B Transistor	BC547B Transistor
TX06	339.556.222	BC547B Transistor	BC547B Transistor
TX07	339.555.241	BC848B Transistor SMD	BC848B Transistor
TX08	249.250	BC858B Transistor SMD	BC858B Transistor
TX09	249.250	BC858B Transistor SMD	BC858B Transistor
TX10	249.250	BC858B Transistor SMD	BC858B Transistor
TX11	249.250	BC858B Transistor SMD	BC858B Transistor
TX12	249.250	BC858B Transistor SMD	BC858B Transistor
TX13	249.250	BC858B Transistor SMD	BC858B Transistor
TX14	339.555.241	BC848B Transistor SMD	BC848B Transistor
TX15	339.555.241	BC848B Transistor SMD	BC848B Transistor
TX16	249.250	BC858B Transistor SMD	BC858B Transistor
TX17	249.250	BC858B Transistor SMD	BC858B Transistor

Safety regulations

Service work on television receivers may be carried out only by skilled specialists. The unit should be powered with an isolating transformater when doing so. The safety regulations as per VDE 0680 H are to be observed unconditionally during repairs. Among these are

- The design characteristics of the receiver may not be modified in such a way as to reduce operational safety, examples are covers, cages, mechanically protected cables, air gaps, leakage paths.
- Componends – such as non flammable resistors (NB), fusistors, resistors between metal parts which can be touched and dangerous voltages (such as switch contact sensors), fuses, etc. – should be replaced only with original-equipment parts, they must be installed so that after the repair the unit corresponds to the state in which it left the factory.

⚠ **Replace safety components only with Original spare parts!**

Sicherheitsvorschriften

Servicearbeiten an Fernsehgeräten dürfen nur von unterwiesenem Fachpersonal ausgeführt werden. Dabei soll das Gerät über einen Trenntransformator betrieben werden.
Die Sicherheitsbestimmungen nach VDE 0860 H sind bei der Reparatur unbedingt zu beachten, u.a.

- dürfen die konstruktiven Merkmale des Gerätes nicht sicherheitsmindernd verändert werden, so z.B. Abdeckungen, mechanisch gesicherte Leitungen, Kriech- und Luftstrecken.
- müssen Einbauteile – wie nichtbrennbare Widerstände (NB), Sicherungswiderstände, Widerstände zwischen berührbaren Metallteilen und berührungsgefährlichen Spannungen (z.B. Schaltkontaktplatten), Sicherungen usw. – den Original-Ersatzteilen entsprechen und wieder fachgerecht (Fabrikationszustand) eingebaut werden.

⚠ **Sicherheitsbauteile nur gegen Original-Ersatzteile auswechseln!**

Mesures de Securité

Les interventions de dépannage sur les téléviseurs doivent être effectuées seulement par des techniques compétents.

Il est fortement conseillé d'intercaler entre l'appareil et le secteur un transformateur d'isolement.

Les normes de sécurité suivant VDE 0860 H sont à observer strictement.

Les caractéristiques des appareils ne doivent pas être modifiées. (Par exemple: blindage, câbles fixés mécaniquement, positionnement des composants.)

Lors d'un dépannage il faut respecter impérativement les listes d'équivalerice. (Par exemple: résistance fusible, câble secteur, interrupteur, tube cathodique, etc.)

⚠ **Ne remplacer les composants de sécurité que par des composants originaux!**

Diese Angaben und Hinweise sind ausschließlich für den Service des Fachhändlers bestimmt · Änderungen vorbehalten · Sämtliche Urheberrechte an diesen Texten und Zeichnungen stehen uns zu. Nachdrucke, Vervielfältigung – auch auszugsweise – nur mit unserer vorherigen Zustimmung zulässig. Alle Rechte vorbehalten · Questi dati e queste istruziono sono riservati ai tecnici del servizio assistenza · Con riserva di modifiche · These instructions are for service dealers only · Subject to modification.

Änderungen vorbehalten · Subject to change · Modifications réservées · Con riserva di modifiche · Reservado derecho de modificacion

Thomson Consumer Electronics GmbH & Co. oHG
– Service –
Göttinger Chaussee 76
30453 Hannover (Germany)

Tocom Nr. 103.395.20 9503 / Docu

THOM-00012 / Druck24

THOMSON CONSUMER ELECTRONICS

NORDMENDE THOMSON TECHNOLOGY SABA TELEFUNKEN THOMSON

SERVICE MANUAL
DOCUMENTATION TECHNIQUE
TECHNISCHE DOKUMENTATION
DOCUMENTAZIONE TECNICA
DOCUMENTACION TECNICA

RP 46 / 52

Additive to SM RP46 - 103 395 20
Ergänzung zum SM RP46 - 103 395 20

ICC 90 M K G

☐ Service Manual
Technische Dokumentation
First issue 09 / 94

☐ Additive
Zusatz
Updated 12 / 95

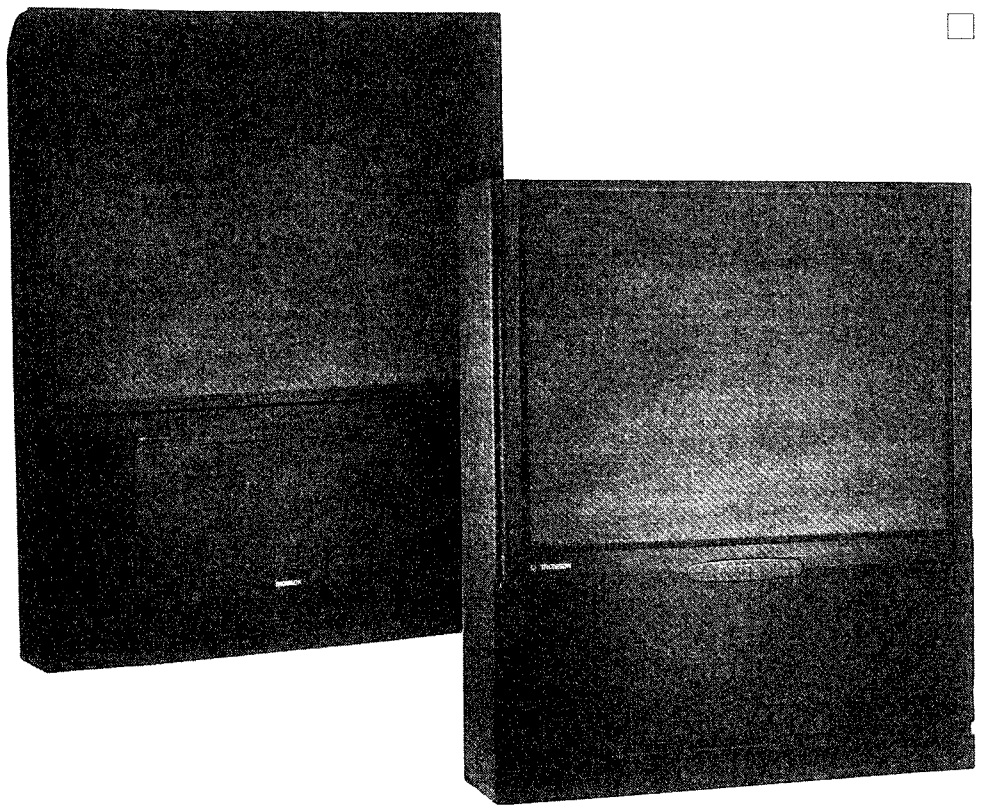

WARNING : *Before servicing this chassis read the safety recommendations.*
ATTENTION : *Avant toute intervention sur ce châssis, lire les recommandations de sécurité.*
ACHTUNG : *Vor jedem Eingriff auf diesem Chassis, die Sicherheitsvorschriften lesen.*
ATTENZIONE : *Prima di intervenire sullo chassis, leggere le norme di sicurezza.*
IMPORTANTE : *Antes de cualquier intervención, leer las recomendaciones de seguridad.*

Code : 104 059 70 - 12/95

No copying, translation, modification on other use authorized. All rights reserved worldwide. • Tous droits de reproduction, de traduction, d'adaptation et d'exécution réservés pour tous les pays. • Sämtliche Urheberrechte an diesen Texten und Zeichnungen stehen uns zu. Nachdrucke, Vervielfältigungen - auch auszugsweise - nur mit unserer vorherigen Zustimmung zulässig. Alle Rechte vorbehalten. • I diritti di riproduzione, di traduzione, e esecuzione sono riservati per tutti i paesi. • Derechos de reproduccion, de traduccion, de adaptacion y de ejecucion reservados para todos los paises.

⚠ Indicates critical safety components, and identical components should be used for replacement. Only then can the operational safety be garanteed.

Le remplacement des éléments de sécurité (repérés avec le symbole ⚠) par des composants non homologués selon la Norme CEI 65 entraine la non-conformité de l'appareil. Dans ce cas, la responsabilité du fabricant n'est plus engagée.

Wenn Sicherheitsteile (mit dem Symbol ⚠ gekennzeichnet) nicht durch Original - Ersatzteile ersetzt werden, erlischt die Haftung des Herstellers.

La sostituzione degli elementi di sicurezza (marcati con il segno ⚠) con componenti non omologati secondo la norma CEI 65 comporta la non conformitá dell'apparecchio. In tal caso è "esclusa la responsabilità " del costruttore.

La sustitución de elementos de seguridad (marcados con el simbolo ⚠) por componentes no homologados segun la norma CEI 65, provoca la no conformidad del aparato. En ese caso, el fabricante cesa de ser responsable.

MEASUREMENT CONDITIONS - CONDITIONS DE MESURES - MESSBEDINGUNGEN CONDIZIONI DI MISURA - CONDICIONES DE MEDIDAS

RECEIVER : On UHF,input level : 1 mV, bar test pattern :
- PAL, I standard, 100% white.

Via the scart socket, input level : 1 Vpp, bar test pattern :

Colour, contrast and brightness at mid-position, sound at minimum.
Programme selected : PR 01.

DC voltages measured between the point and earth using a digital voltmeter.

RECEPTEUR : En UHF, niveau d'entrée 1 mV mire de barres
- SECAM, Norm L, Blanc 100%.

Par la prise Péritélévision, niveau d'entrée 1 Vcc, mire de barres .

Couleur, contraste, lumière à mi-course, son minimum.
Programme affecté PR 01.

Tensions continues relevées par rapport à la masse avec un voltmètre numérique.

EMPFÄNGER : Bei UHF Eingangspegel 1 mV, Farbbalken :
- PAL, Norm G, Weiss 100%.

Über die Scartbuchse : Eingangspegel 1 Vss, Farbbalken :

Farbe, Kontrast, Helligkeit in der Mitte des Bereichs, Ton auf Minimum.
Zugeordnetes Programm PR 01.

Gleichspannungen mit einem digitalen Voltmeter zur Masse gemessen.

RICEVITORE : In UHF, livello d'entrata 1 mV, monoscopio per barre :
- PAL, norma G. bianco 100%.

Per la presa SCART, livello d'entrata 1 Vcc, monoscopio per barre :

Colore, Contrasto, Luce a metá corsa, Suono minimo.
Programma designato PR 01.

Tensioni continue rilevate rispetto alla massa con un voltametro numerico.

RECEPTOR : En UHF, nivel de entrada 1 mV, mira de barras :
- PAL, norma G, blanco 100%.

Por la toma Peritelevision, nivel de entrada 1 Vpp mira de barra.

Color, Contraste, luz a mitad de carrera, Sonido mínimo.
Programa afectado PR 01.

Tensiones continuas marcadas en relacion a la masa con un voltimetro digital.

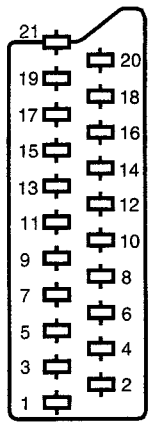

NOTE : (MAIN) ... etc. identifies each pcb module.

NOTE : (MAIN) ... etc. repères des platines constituant l'appareil.

HINWEIS : (MAIN) ...usw. Kennzeichnung der Platinen, aus denen das Gerät zusammengesetzt ist.

NOTA : (MAIN) ... ecc. indicazioni delle piastre che costituiscono l'apparecchio.

NOTA : (MAIN) ... etc. marcas de las placas que constituyen el aparato.

		ENGLISH	FRANÇAIS	DEUTSCH	ITALIANO	ESPANÕL
1	⊖→	AUDIO "R"	AUDIO "D"	AUDIO "R"	AUDIO "D"	AUDIO "D"
2	→⊕	AUDIO "R"	AUDIO "D"	AUDIO "R"	AUDIO "D"	AUDIO "D"
3	⊖→	AUDIO "L"	AUDIO "G"	AUDIO "L"	AUDIO "S"	AUDIO "I"
4	⊥	AUDIO	AUDIO	AUDIO	AUDIO	AUDIO
5	⊥	" BLUE "	" BLEU "	"BLAU"	"BLU"	"AZUL"
6	→⊕	AUDIO "L" MONO	AUDIO "G" MONO	AUDIO "L" MONO	AUDIO "S" MONO	AUDIO "I" MONO
7	→⊕	" BLUE "	" BLEU "	"BLAU"	BLU	AZUL
8	→⊕	SLOW SWITCH	COMMUT. LENTE	AV UMSCHALTUNG	"COMMUTAZIONE LENTA"	"CONMUTACIÓN LENTA"
9	⊥	" GREEN "	"VERT"	"GRÜN"	"VERDE"	"VERDE"
10	NC					
11	→⊕	" GREEN "	"VERT"	"GRÜN"	"VERDE"	"VERDE"
12	NC					
13	⊥	" RED "	"ROUGE"	"ROT"	"ROSSO"	"ROJA"
14	NC					
15	→⊕	" RED "	"ROUGE"	"ROT"	"ROSSO"	"ROJA"
16	→⊕	FAST SWITCH	COMMUT. RAPIDE	AUSTASTUNG	"COMMUTAZIONE RAPIDA"	"CONMUTACIÓN RAPIDA"
17	⊥	VIDEO	VIDEO	VIDEO	VIDEO	VIDEO
18	⊥	FAST SWITCH	COMMUT. RAPIDE	AUSTASTUNG	"COMMUTAZIONE RAPIDA"	"CONMUTACIÓN RAPIDA"
19	⊖→	VIDEO	VIDEO	VIDEO	VIDEO	VIDEO
20	→⊕	VIDEO OR "SYNC"	VIDEO SYNCHRO	VIDEO ODER SYNCHRO	VIDEO O SINCRO	VIDEO O SINCRO
21	⊖→	PLUG SCREEN BOX	BLINDAGE PRISE	ABSCHIRMUNG DES STECKERS	ARMATURA DELLA SPINA	BLINDAJE DEL ENCHUFE

⊖→ : OUTPUT - SORTIE - AUSGANG - USCITA - SALIDA

→⊕ : INPUT - ENTRÉE - EINGANG - ENTRATA - ENTRADA

⊥ : EARTH - MASSE - MASSE - MASSA - MASA

ADAPTER BOARD - PLATINE ADAPTATEUR - ADAPTER PLATTE

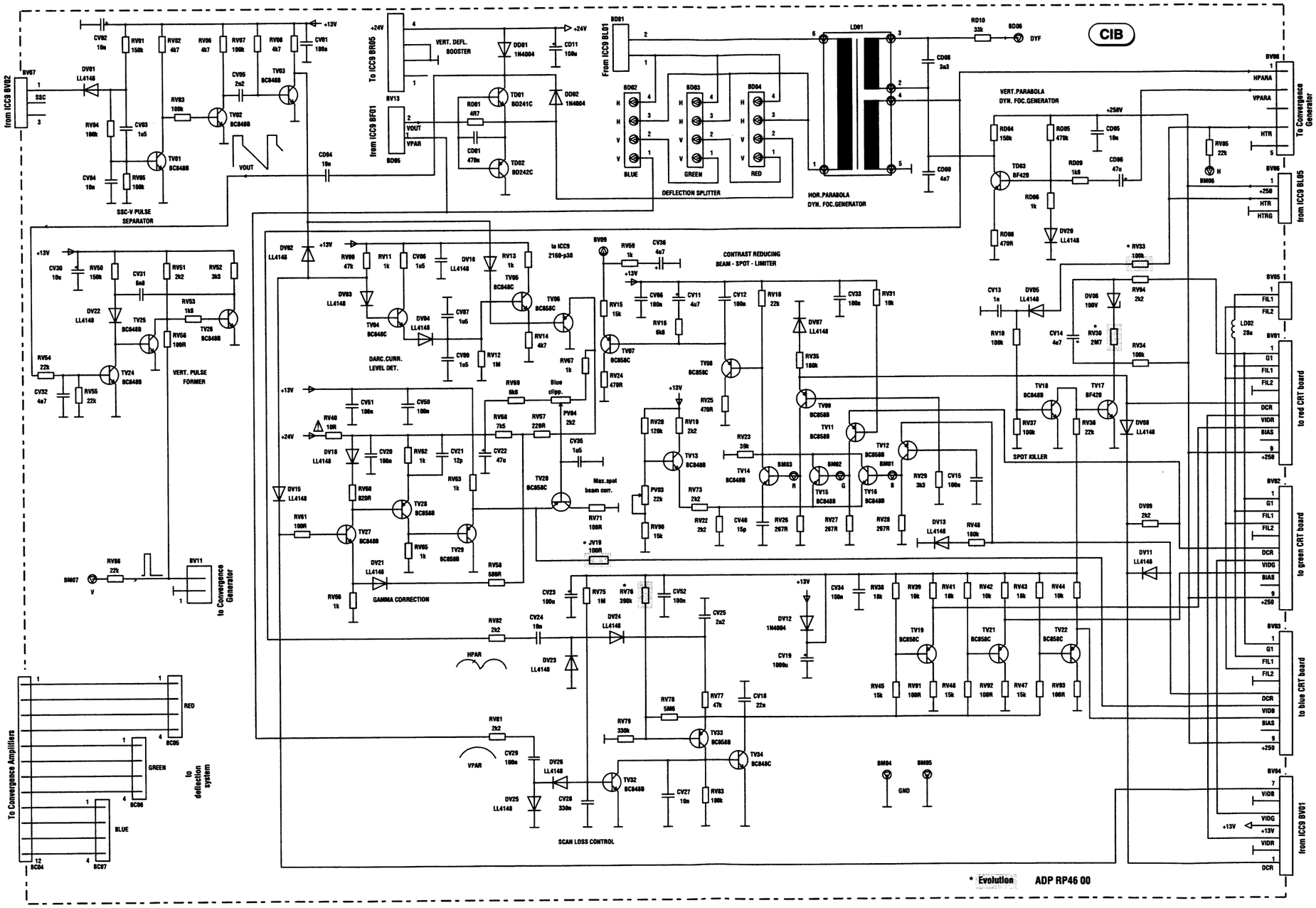

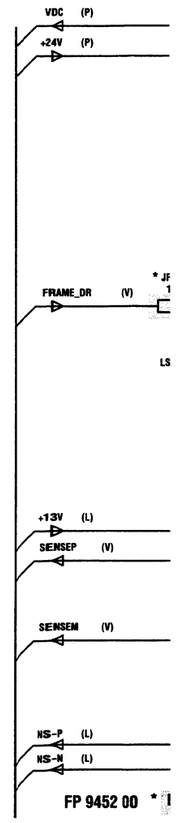

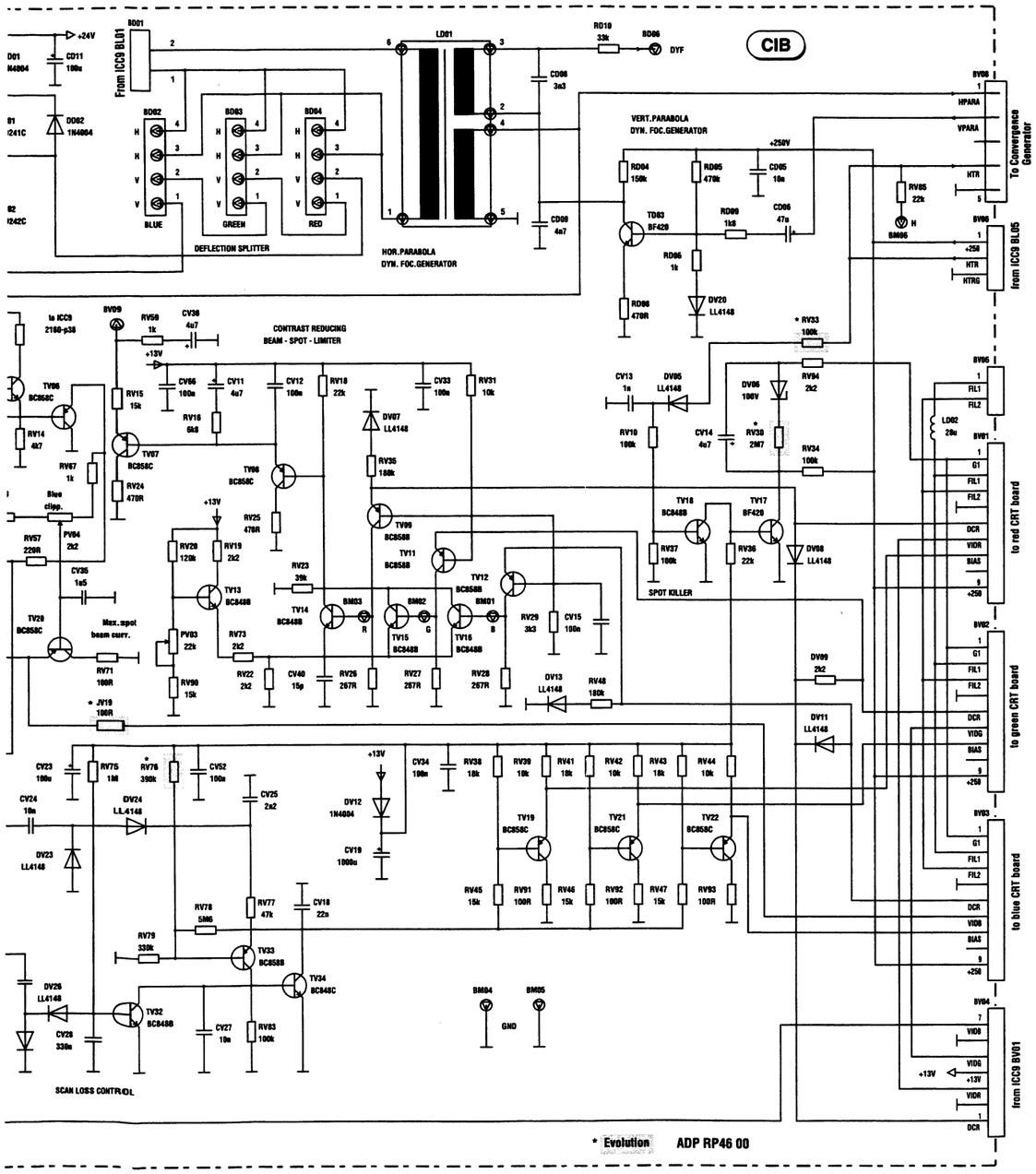
CIB
From ICC9 BL01
BD01
BD02
BD03
BD04
BLUE
GREEN
RED
DEFLECTION SPLITTER
LD01
HOR.PARABOLA
DYN. FOC.GENERATOR
VERT.PARABOLA
DYN. FOC.GENERATOR
RD10 33k
BD06
DYF
CD06 3n3
CD09 4n7
BV08
HPARA
VPARA
HTR
To Convergence Generator
+250V
RD04 150k
RD05 470k
CD05 10n
RD09 1k8
CD06 47u
TD03 BF420
RD06 1k
RD08 470R
DV20 LL4148
RV85 22k
BM06
BV06
+250
HTR
HTRG
from ICC9 BL05
CONTRAST REDUCING
BEAM - SPOT - LIMITER
RV33 100k
RV34 100k
RV94 2k2
DV06 100V
RV30 2M7
CV14 4u7
CV13 1n
DV05 LL4148
RV10 100k
BV05
FIL1
FIL2
LD02 28u
BV01
G1
OCR
VIDR
SIAS
+250
to red CRT board
TV18 BC848B
TV17 BF420
RV37 100k
RV36 22k
DV08 LL4148
SPOT KILLER
DV09 2k2
DV11 LL4148
BV02
VIDG
to green CRT board
BV03
VIDB
to blue CRT board
BV04
from ICC9 BV01
+13V
SCAN LOSS CONTROL
BM04
BM05
GND
* Evolution ADP RP46 00

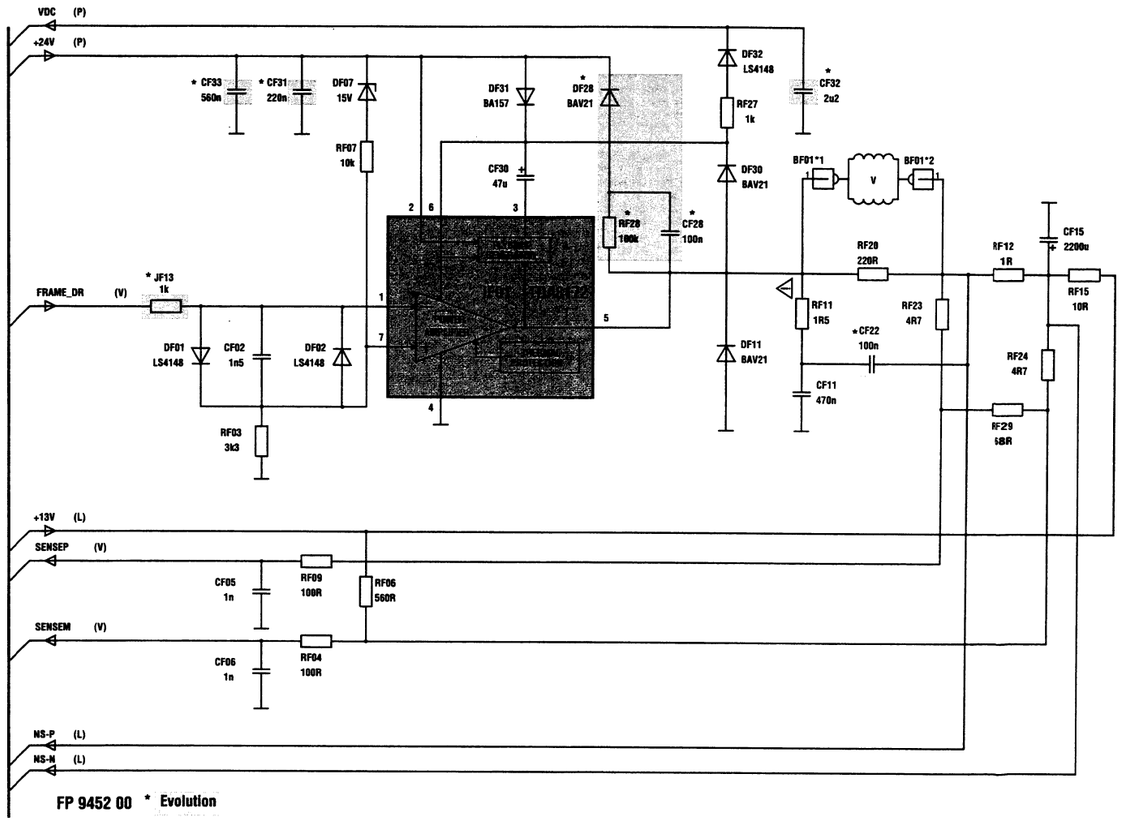
VDC (P)
+24V (P)
DF32 LS4148
DF31 BA157
DF28 BAV21
DF30 BAV21
DF11 BAV21
DF07 15V
DF01 LS4148
DF02 LS4148
RF27 1k
RF07 10k
RF03 3k3
CF33 560n
CF31 220n
CF32 2u2
CF30 47u
CF28 100n
RF28 180k
BF01*1
BF01*2
V
RF20 220R
RF12 1R
CF15 2200u
RF15 10R
RF11 1R5
RF23 4R7
CF22 100n
RF24 4R7
RF29 68R
CF11 470n
FRAME_DR (V)
JF13 1k
+13V (L)
SENSEP (V)
SENSEM (V)
CF05 1n
CF06 1n
RF09 100R
RF06 560R
RF04 100R
NS-P (L)
NS-M (L)
FP 9452 00 * Evolution

TELETEXT MODULE - MODULE TELETEXTE - VIDEOTEXT BAUSTEIN - MOULO TELEVIDEO - MODULO TELETEXTO

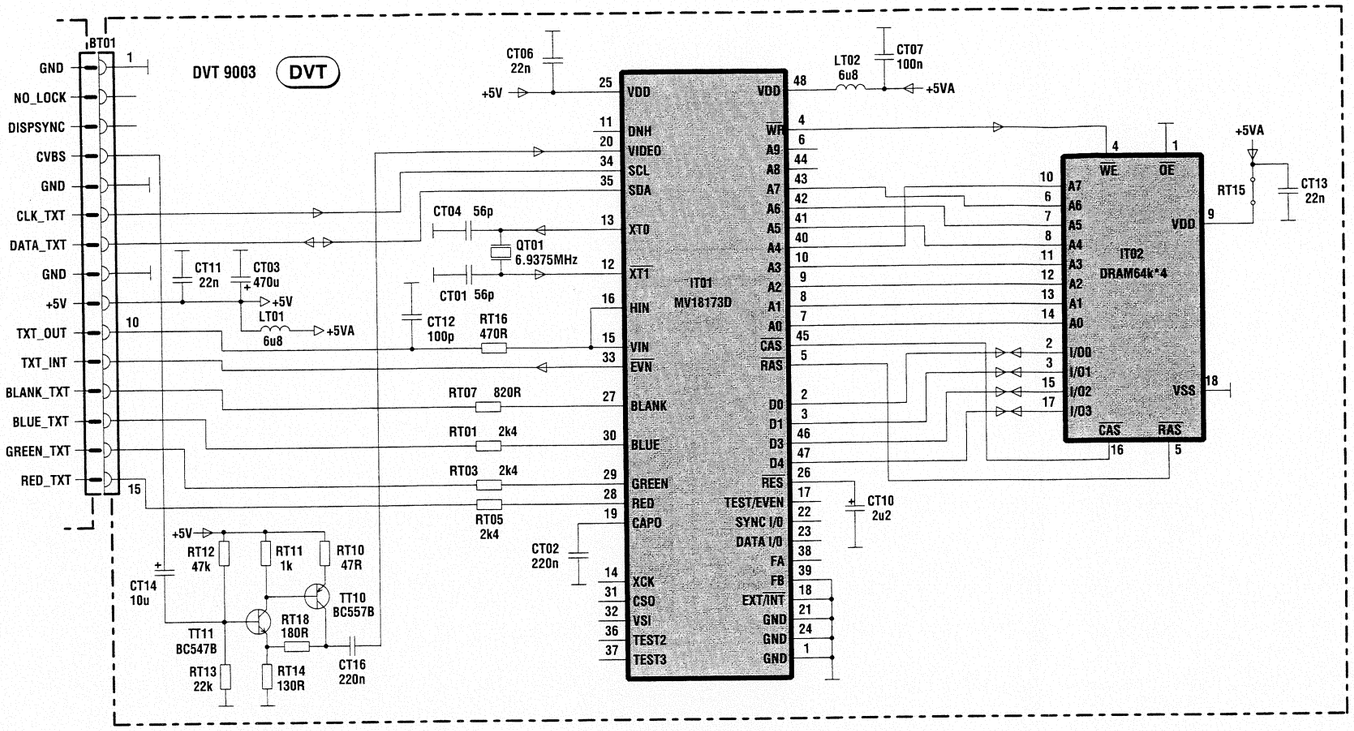

COMPONENT SIDE - COTE ELEMENTS - BESTUCKÜNGSSEITE - LADO COMPONENTES - LATO COMPONENTI

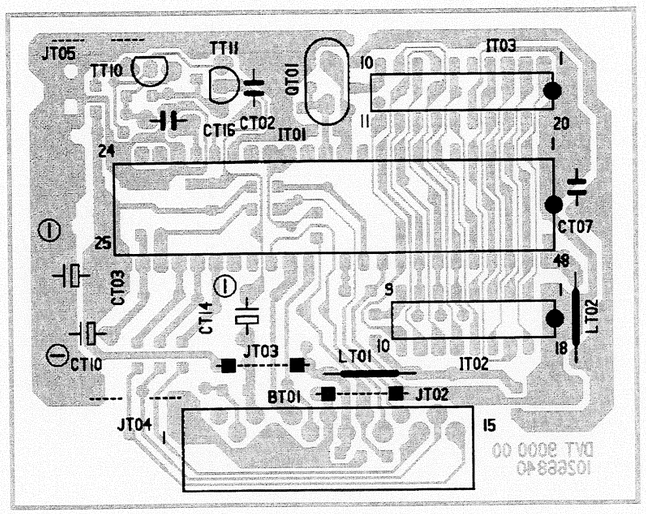
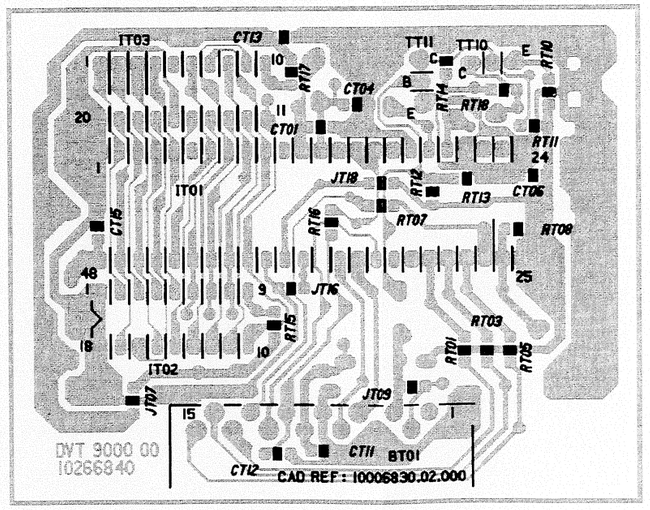
SOLDER SIDE - COTE CUIVRE - LÖTSEITE - LADO DEL COBRE - LATO SALDATURE